abra D.O.O. ZA ARHITEKTURU, DIZAJN I UMJETNOST, KOPRIVNICA, BRAĆE RADIĆA 8, TEL./FAX. 048-642-515

e. pošta: abra1@optinet.hr | tel. : 048 642 515 | Fax. : 048 220 396

Investitor:	**SAMOSTAN UZNESENJA BLAŽENE DJEVICE MARIJE FRANJEVACA KONVENTUALACA, Molve, Virovska 21** OIB : **78265547561**
Zahvat u prostoru:	**GRAĐEVINA ZA CJELODNEVNI BORAVAK U SVRHU PROCESA DEINSTITUCIONALIZACIJE KORISNIKA SOCIJALNIH USLUGA U ZAJEDNICI - SOCIJALNI EDUKACIJSKI CENTAR**
Lokacija:	**Molve, Trg kralja Tomislava (k.č.br. 5, 6/1, 12/3, k. o. Molve)**
Zajednička oznaka:	**IZP-2020-02**
Razina razrade projekta:	**IZVEDBENI PROJEKT**
Struka projekta :	**ARHITEKTONSKI IZVEDBENI PROJEKT**
Redni broj mape :	**1.**
Glavni projektant i projektant:	**ZDRAVKO LJUBIĆ, dip. ing. arh.**
Direktor:	**DUBRAVKA FILIPOVIĆ**
OIB :	**16122684880**
Oznaka mape :	**IZPA-2020-02**

Koprivnica, listopad, 2020.g.

INVESTITOR :	**SAMOSTAN UZNESENJA BLAŽENE DJEVICE MARIJE FRANJEVACA KONVENTUALACA, Molve, Virovska 21**	PROJEKTANT:	**Z. LJUBIĆ d.i.a.**
ZAHVAT U PROSTORU :	**Građevina za cjelodnevni boravak u svrhu procesa deinstitucionalizacije korisnika socijalnih usluga u zajednici – socijalni edukacijski centar**	BR. DOK. :	**IZPA-2020-02**
LOKACIJA ZAHVATA:	**Molve, Trg kralja Tomislava (k.č.br. 5, 6/1, 12/3, k. o. Molve)**	DIO PR. :	**ARHITEKTONSKI IZVEDBENI**

Popis suradnika na izradi projekta i popis svih mapa projekta :

Oznaka mape	Red. br. mape	Struka projekta	Pravna osoba :	Projektant :
IZPA-2020-02	**1.**	**ARHITEKTONSKI IZVEDBENI PROJEKT**	**"ABRA" d.o.o., KOPRIVNICA**	**Zdravko Ljubić, dipl. ing. arh. Broj upisa u Imenik ovlaštenih arhitekata – 1726**
IZPG-K-2020-02	**2.**	**GRAĐEVINSKI PROJEKT – PLAN ARMATURE**	**"ABRA" d.o.o., KOPRIVNICA**	**Dejan Stojaković, mag.ing.aedif. Broj upisa u Imenik ovlaštenih inženjera građevinarstva – 5253**
TR-2020-02	**3.**	**TROŠKOVNIK GRAĐEVINSKIH I ZANATSKIH RADOVA**	**"ABRA" d.o.o., KOPRIVNICA**	**Zdravko Ljubić, dipl. ing. arh. Broj upisa u Imenik ovlaštenih arhitekata – 1726**

Svi imenovani ispunjavaju uvjete iz članka 17., Zakona o poslovima i djelatnostima prostornog uređenja i gradnje (NNRH br. 78/15, 118/18, 110/19)

Investitor:

SAMOSTAN UZNESENJA BLAŽENE DJEVICE MARIJE FRANJEVACA KONVENTUALACA, Molve, Virovska 21

Direktor:

DUBRAVKA FILIPOVIĆ

abra D.O.O. ZA ARHITEKTURU, DIZAJN I UMJETNOST KOPRIVNICA, ULICA BRAĆE RADIĆA 8

Dubravka Filipović

INVESTITOR :	**SAMOSTAN UZNESENJA BLAŽENE DJEVICE MARIJE FRANJEVACA KONVENTUALACA, Molve, Virovska 21**	PROJEKTANT:	**Z. LJUBIĆ d.i.a.**
ZAHVAT U PROSTORU :	**Građevina za cjelodnevni boravak u svrhu procesa deinstitucionalizacije korisnika socijalnih usluga u zajednici – socijalni edukacijski centar**	BR. DOK. :	**IZPA-2020-02**
LOKACIJA ZAHVATA:	**Molve, Trg kralja Tomislava (k.č.br. 5, 6/1, 12/3, k. o. Molve)**	DIO PR. :	**ARHITEKTONSKI IZVEDBENI**

Sadržaj mape :

Prilozi

- Rješenje o registraciji i upis u sudski registar poduzeća 5
- Ugovor o poslovno-tehničkoj suradnji 7
- Posebni uvjeti gradnje 8

TEKSTUALNI DIO

Projektni zadatak 33

Zajednički tehnički opis

IR-1.	Sažeti opis građevine	34
IR-2.	Detaljan opis smještaja građevine na građevnoj čestici	37
IR-3.	Detaljan opis namjene građevine – tehnološki opis	
IR-4.	Opis načina priključenja na prometnu površinu	38
IR-5.	Opis načina priključenja na komunalnu infrastrukturu	
IR-6.	Opis načina zbrinjavanja građevnog otpada koji nastaje tijekom građenja građevine	39
IR-7.	Opis načina zbrinjavanja opasnog otpada, ako se isti pojavljuje tijekom građenja odnosno korištenja građevine	
IR-8.	Iskaz ukupne podne površine zgrade, izračunate prema točki 5.1.3. norme HRN ISO 9836.	40

Arhitektonski tehnički opis

AO-1.	Opis načina izvedbe građevinskih i drugih radova	41
AO-2.	Iskaz ukupne korisne površine zgrade izračunate prema točki 5.1.7 norme HRN ISO 9836.	45
AO-3.	Iskaz ukupnog obujma zgrade izračunate prema točki 5.2.2. norme HRN ISO 9836.	47

Dokazi o ispunjavanju temeljnih i drugih zahtjeva

Mehanička otpornost i stabilnost	48
Sigurnost u slučaju požara	
Higijena, zdravlje i okoliš	50
Sigurnost i pristupačnost tijekom uporabe	51
Zaštita od buke	53
Gospodarenje energijom i očuvanje topline	
Održiva uporaba prirodnih izvora	

Program kontrole i osiguranja kvalitete 54

Projektirani vijek uporabe i održavanje građevine 59

Iskaz procijenjenih troškova građenja (kumulativno) 61

POPIS GRAFIČKIH PRILOGA

1	Situacija obuhvata zahvata u prostoru i smještaja građevine na geodetskoj podlozi	1:750
2	Tlocrt temelja	1:50
3	Tlocrt prizemlja	1:50
4	Tlocrt kata	1:50
5	Tlocrt potkrovlja	1:50
6	Tlocrt krovišta	1:50
7	Presjek A-A i presjek B-B	1:50
8	Plan oplate stepenica	1:40, 1:20
9	SZ i JI pročelje	1:50
10	SI i JZ pročelje	1:50
11	Shema unutarnje stolarije – S1	1:50
12	Shema unutarnje stolarije – S2	1:50
13	Shema unutarnje stolarije – S3	1:50
14	Shema unutarnje stolarije – S4	1:50
15	Shema unutarnje stolarije – S5	1:50
16	Shema unutarnje stolarije – S6	1:50
17	Shema vanjske stolarije – VS1	1:50
18	Shema vanjske stolarije – VS2, VS3	1:50
19	Shema vanjske stolarije – VS4	1:50
20	Shema vanjske stolarije – VS5	1:50
21	Shema vanjske stolarije – VS6	1:50
22	Shema vanjske stolarije – VS7	1:50
23	Shema vanjske stolarije – VS8	1:50
24	Shema bravarije– B1	1:50

REPUBLIKA HRVATSKA
JAVNI BILJEŽNIK
Pavlović Ronald
Koprivnica, Ulica Đure Basaričeka 14

IZVADAK IZ SUDSKOG REGISTRA

SUBJEKT UPISA

MBS:
010023470

OIB:
16122684880

EUID:
HRSR.010023470

TVRTKA:
1 ABRA društvo s ograničenom odgovornošću za arhitekturu, dizajn i umjetnost

1 ABRA d.o.o.

SJEDIŠTE/ADRESA:
1 Koprivnica (Grad Koprivnica)
Braće Radića 8

PRAVNI OBLIK:
1 društvo s ograničenom odgovornošću

PREDMET POSLOVANJA:
1 74.13 - Istraživanje tržišta i ispit. javnog mnijenja
1 74.4 - Promidžba (reklama i propaganda)
1 74.8 - Ostale poslovne djelatnosti, d. n.
1 * - Inženjering, projektni menadžment i tehničke djelatnosti
1 * - Izrada investicijske i tehnološke dokumentacije za građevine niskogradnje, visokogradnje i tehnički nadzor
2 * - Kupnja i prodaja robe
2 * - Obavljanje trgovačkog posredovanja na domaćem i inozemnom tržištu

OSNIVAČI/ČLANOVI DRUŠTVA:

4 Dubravka Filipović, OIB: 32754436438
Koprivnica, Braće Radić 8
4 - jedini član d.o.o.

OSOBE OVLAŠTENE ZA ZASTUPANJE:

5 Dubravka Filipović, OIB: 32754436438
Koprivnica, Ulica Braće Radića 8
5 - direktor
5 - zastupa društvo samostalno i pojedinačno
5 - imenovana odlukom člana društva od 26.02.2018.

TEMELJNI KAPITAL:
4 20.000,00 kuna

Izrađeno: 2019-09-12 09:31:59 D004
Podaci od: 2019-09-12 Stranica: 1 od 2

REPUBLIKA HRVATSKA
JAVNI BILJEŽNIK
Pavlović Ronald
Koprivnica, Ulica Đure Basaričeka 14

IZVADAK IZ SUDSKOG REGISTRA

SUBJEKT UPISA

PRAVNI ODNOSI:

Osnivački akt:

1 Izjava o usklađenju Društva od 06.12.1995.godine.
2 Izjava od 06.prosinca 1995.godine koja je izmjenjena Odlukom osnivača od 17.prosinca 1997.godine u odnosu na temeljni kapital.
4 Odluka od 25.10.2012.g. o promjeni odredbi Izjave o osnivanju od 17.12.1997.g. (čl. 3. odredbe o osnivaču, čl. 5. odredbe o temeljnom kapitalu, čl. 7. odredbe o upravi, čl. 14. odredbe o prokuri) i donijet je potpuni tekst Izjave o osnivanju od 25.10.2012.g.

Promjene temeljnog kapitala:

2 Temeljni kapital povećan uplatom gotovog novca u iznosu od 18.000,00 kn.
4 Odlukom člana društva od 25.10.2012.g. temeljni kapital društva povećan je sa iznosa od 18.000,00 kn za 2.000,00 kn i sada iznosi 20.000,00 kn.

FINANCIJSKA IZVJEŠĆA:

	Predano	God.	Za razdoblje	Vrsta izvještaja
eu	30.04.19	2018	01.01.18 - 31.12.18	GFI-POD izvještaj

Upise u glavnu knjigu proveli su:

RBU	Tt	Datum	Naziv suda
0001	Tt-95/2081-2	26.06.1996	Trgovački sud u Bjelovaru
0002	Tt-97/1085-2	31.12.1997	Trgovački sud u Bjelovaru
0003	Tt-99/738-2	09.11.1999	Trgovački sud u Bjelovaru
0004	Tt-12/2412-2	20.11.2012	Trgovački sud u Varaždinu
0005	Tt-18/940-2	05.03.2018	Trgovački sud u Varaždinu
eu	/	02.06.2009	elektronički upis
eu	/	14.06.2010	elektronički upis
eu	/	21.03.2011	elektronički upis
eu	/	26.03.2012	elektronički upis
eu	/	25.03.2013	elektronički upis
eu	/	02.04.2014	elektronički upis
eu	/	01.04.2015	elektronički upis
eu	/	14.04.2016	elektronički upis
eu	/	25.04.2017	elektronički upis
eu	/	19.04.2018	elektronički upis
eu	/	30.04.2019	elektronički upis

Pristojba:_____

Nagrada:_____

JAVNI BILJEŽNIK
Pavlović Ronald
Koprivnica, Ulica Đure Basaričeka 14

REPUBLIKA HRVATSKA JAVNI BILJEŽNIK RONALD PAVLOVIĆ KOPRIVNICA

Izrađeno: 2019-09-12 09:31:59
Podaci od: 2019-09-12

D004
Stranica: 2 od 2

Ugovor o
POSLOVNO-TEHNIČKOJ SURADNJI

Oznaka ugovora:
A-ZLJ-2015

članak 1.
Predmet:

članak 2.
Naručitelj :

ABRA" d.o.o. za arhitekturu, dizajn i umjetnost, pravna osoba registrirana za projektiranje i nadzor
OIB:16122684880 MB:1276271 ž. račun:2386002-1100510352
iz Koprivnice, B. Radić 8
zastupano po direktoru DAMIR DRVENKAR

Zdravko Ljubić, dipl. ing. arh.
OIB : 93692808616
zaposlen u Ured ovlaštenog arhiteklta Zdravko ljubić
iz 48326 Virja, Josipa Kucela 12
zastupano Zdravko Ljubić, dipl. Ing. arh.

članak 3.
Izvršitelj:

članak 4.
Predmet ugovora::

Izrada arhitektonskih projekata za različite investitore:

članak 5.
Obaveze Izvršitelja, vrijednost usluga i rokovi izvršenja:

Izvršitelj izvršava poslove koji su predmet ovog ugovora za naručitelja, te snosi odgovornost za ispravnost tehničke dokumentacije koju izrađuje, sukladno Zakonu o gradnji (NN RH 153/2013)
i
Zakonu o arhitektonskim i inžinjerskim poslovima i djelatnostima u prostornom uređenju i gradnji (NNRH br. 152/2008).

Rok izvršenja je prema dogovoru.

Naručitelj također može povjeriti i obavljanje stručnog nadzora nad radovima koji su obuhvačeni predmetom ovog ugovora Izvršitelju.

članak 6.
Ugovorena vrijednost ugovora :

Naknadno narudžnenicom.

članak 7.
Rješavanje spornih situacija iz ovog ugovora:

Sporazumno, vodeći računa o potrebi zaštite opravdanih interesa svake ugovorne strane, a u slučaju da spor nije moguće riješiti sporazumno, ugovorne strane utvrđuju nadležnost zakonski nadležnog suda.

članak 8.
Stupanje na snagu ovog ugovora:

Vlastoručni potpisi Naručitelja i Izvršitelja na dan naveden kao datum ovog ugovora.

članak 9.
Trajna pohrana ovog ugovora :

Naručitelju 1 izvorni primjerak.
Izvršitelju 1 izvorni primjerak.

Mjesto i datum : Koprivnica, 16. srpanj, 2015g.

Za "ABRA" d.o.o. (direktor) :
Damir Drvenkar, ing. građ.

Zdravko Ljubić, dipl. Ing. arh.

abra D.O.O. ZA ARHITEKTURU, DIZAJN I UMJETNOST KOPRIVNICA, ULICA BRAĆE RADIĆA 8

Ured ovlaštenog arhitekta
ZDRAVKO LJUBIĆ
Virje, Josipa Kucela 12

1

REPUBLIKA HRVATSKA
MINISTARSTVO KULTURE

UPRAVA ZA ZAŠTITU KULTURNE BAŠTINE
Sektor za konzervatorske odjele i inspekciju
KONZERVATORSKI ODJEL U BJELOVARU

Klasa: 612-08/20-23/2489
Ur.broj: 532-04-02-02/4-20-2
Bjelovar, 30. lipnja 2020.

KOPRIVNIČKO-KRIŽEVAČKA ŽUPANIJA
Upravni odjel za prostorno uređenje, gradnju,
zaštitu okoliša i zaštitu prirode
Izdvojeno mjesto rada Đurđevac

VEZA: KLASA: 350-05/20-28/00038, URBROJ: 2137/01-05/107-20-0003 od 1. lipnja 2020. godine

PREDMET: - Posebni uvjeti zaštite kulturnih dobara
- Molve, građenje građevine javne i društvene namjene (socijalna ustanova), skupina neodređena, građevina za cjelodnevni boravak u svrhu procesa deinstitucionalizacije korisnika socijalnih usluga u zajednici
- investitor: Samostan Uznesenja BDM franjevaca konventualaca

Ministarstvo kulture, Uprava za zaštitu kulturne baštine, Konzervatorski odjel u Bjelovaru temeljem članka 6. stavka 1. točke 11., u vezi sa člankom 61. b, stavkom 1. Zakona o zaštiti i očuvanju kulturnih dobara ("NN" br. 69/99., 151/03., 157/03., 87/09., 88/10., 61/11., 25/12., 136/12., 157/13., 152/14., 98/15, 44/17., 90/18.), povodom zahtjeva Koprivničko-križevačke županije, Upravnog odjela za prostorno uređenje, gradnju, zaštitu okoliša i zaštitu prirode, Izdvojenog mjesta rada Đurđevac, za izdavanje posebnih uvjeta građenja građevine javne i društvene namjene (socijalna ustanova), skupina neodređena, građevina za cjelodnevni boravak u svrhu procesa deinstitucionalizacije korisnika socijalnih usluga u zajednici, na k.č.br. 5 i 6/1, k.o. Molve, utvrđuje sljedeće:

1. Konzervatorski odjel u Bjelovaru suglasan je s predloženim zahvatom u prostoru prema Idejnom rješenju „Građevina za cjelodnevni boravak u svrhu procesa deinstitucionalizacije korisnika socijalnih usluga u zajednici, Molve, Trg kralja Tomislava," oznaka: IR-2020-01 , izrađenom od strane tvrtke Abra d.o.o. iz Koprivnice, u svibnju 2020. godine
2. Završnu obradu i kolorit pročelja i pokrova potvrdit će ovaj Odjel, na prijedlog projektanta, naknadno.

S poštovanjem,

PO OVLAŠTENJU MINISTRICE,
P R O Č E L N I K:

P.O. Milan Pezelj, dipl.ing.arh.

KOMUNALIJE d. o. o. Đurđevac

Radnička cesta 61
OIB: 80548869650
TEL: 048/ 812-304,812-925
FAX: 048/812-663

Broj: I2- PUG-541/20.
Đurđevac: 18. 06. 2020.

Samostan uznesenja blažene djevice
Marije franjevaca Konventualaca
Virovska 21, Molve
48 327 Molve
OIB: 782 655 475 61

Predmet: ***POSEBNI UVJETI GRAĐENJA***

Na osnovu Vašeg zahtjeva i priloženog ***Idejnog rješenja, br. IR-2020-01***, kojim tražite ***Posebne uvjete građenja*** za izgradnju gradevine za cjelodnevni boravak u svrhu procesa deinstitucionalizacije korisnika socijalnih usluga u zajednici, **na k.č.br. 5 i 6/1, k.o. Molve,** na adresi: Trg kralja Tomislava 27a, Molve, čiji je investitor: Samostan uznesenja blažene djevice Marije franjevaca Konventualaca, Virovska 21, Molve, a na osnovu **Zakona o prostornom uređenju (NN 153/13, 65/17, 114/18 i 39/19) i Zakona o gradnji (N.N. 153/13, 20/17, 39/19)** određujemo Vam sljedeće:

POSEBNE UVJETE GRAĐENJA

kojima uvjetujemo:

1. projektna dokumentacija može biti projektirana prema **Idejnom rješenju, br; IR-2020-01**,

2. kućni priključak za predmetni zahvat u prostoru potrebno je projektirati i izvesti preko k.č.br. 19/1, 19/2 i 12/4 (u naravi pristupni put do predmetne parcele), s glavnog vodoopskrbnog cjevovoda PEHD ø 160, PN 10, koji se nalazi unutar pojasa k.č.br. 827 (u naravi DC210 – Ulica kralja Tomislava) kako je prikazana na geodetskoj snimci izvedenog stanja,

3. priključak na ulični vodovod PEHD ø160, p = 10 bar, projektirati pomoću ogrlice Hawlinger s ventilom i ugradbenom garniturom ø160/ø32 SDR11, cijev priključka PEHD ø32 SDR11, vodomjerno okno mora biti minimalnih dimenzija 100 x 120 x 120 cm sa svijetlim otvorom dimenzije 60 x 60 cm i laganim čeličnim poklopcem ako se izvodi kao betonsko, okno može biti i tipsko PEHD/PP monolitne izvedbe ali istih dimenzija kao betonsko ili okruglo ø120 cm u promjeru, okno mora biti nepropusno za ulaz podzemnih ili oborinskih voda i štititi armaturu priključka od smrzavanja,

4. na mjestima križanja postojećih vodova i predviđene trase priključka, cijev priključka je potrebno položiti na minimalnoj udaljenosti od 1 m bilo u horizontalnom ili vertikalnom razmaku, također je potrebno cijev priključka na mjestima križanja staviti u zaštitnu kolonu minimalne dužine 1 m u lijevu i desnu stranu od mjesta križanja,

5. Postojeći glavni vodovod PEHD ø160 položajno je smješten unutar javne površine ispred predmetne parcele, sastavni dio ovih Posebnih uvjeta je preslika kopije katastarskog plana sa ucrtanom trasom glavnog vodovoda,

6. ukoliko projektant predvidi osiguranje protu-požarne zaštite pomoću hidrantske mreže, potrebno je za objekt osigurati hidrantsko opterećenje,

7. u slučaju potrebe za hidrantskim opterećenjem, hidrantski priključak projektirati i izvesti priključenjem na PEHD ø160 vodoopskrbni cjevovod u Ulici Trg kralja Tomislava, priključak na glavni vod projektirati i izvesti pomoću MMB BAIO zasuna DN150/DN100, (ø160/ø110) kvalitete kao Hawle, za podzemnu ugradnju bez vijaka, hidrantski vod treba imati zasebno mjerenje, a dimenziju vodomjera definirat na osnovu potrebnog protoka za hidrantsko opterećenje, zaporni elementi trebaju biti prije i poslije vodomjera, prije vodomjera također predvidjeti hvatač nečistoća a poslije vodomjera zaštitu od povratnog toka (nepovratni ventil), neposredno prije i poslije vodomjera predvidjeti FF-komada u minimalnoj dužini 3 x DN u svrhu smirenja toka prilikom mjerenja, dimenziju vodomjernog okna prilagoditi veličini armature hidrantskog voda, u slučaju izvedbe hidrantskog priključka mjerna garnitura za sanitarni vod može biti u istom vodomjernom oknu,

8. sva eventualno nastala oštećenja na postojećem vodovodu prilikom vršenja iskopa, dužni ste prijaviti u KOMUNALIJE d.o.o., a radove potrebnih sanacija oštećenih vodovodnih cijevi dužni ste pismeno naručiti od naše tvrtke i snositi sve nastale troškove popravka,

9. za građevinu: „Izgradnja samostana uznesenja blažene djevice Marije franjevaca konventualaca – Pastoralni centar oaza Bezgrešne“ koja se planira graditi na k.č.br. 13/1 k.o. Molve, izrađen je Glavni projekt vodovoda i kanalizacije br: GPG-2019-03, na osnovu kojeg je ishođena Građevna dozvola na ime istog investitora, te je u sklopu Projekta planirana gradnja hidrantskog priključnog voda PEHD ø110, na koji je moguće izvesti priključak za građevinu predmetnog zahvata u prostoru, s time da je potrebno uskladiti projektne dokumentacije, u tom slučaju je moguće projektirati priključak s novo planiranog priključnog voda PEHD ø110, SDR17,

10. priključak na kanalizaciju projektirati i izvesti priključenjem na reviziono okno (R.O.42 – vidljivo na geodetskoj snimci izvedenog stanja) koje se nalazi u pojasu DC210 – Trg kralja Tomislava, u ovom slučaju priključni vod će biti duži od 25 m, stoga je potrebno na trasi priključka predvidjeti reviziono okno na svakih cca 25-30 m, a zadnje priključno reviziono okno locirati unutar k.č.br. 13/1 neposredno iza regulacione linije,

11. sam priključak je potrebno projektirati i izvesti pomoću PVC ø160, SN8 cijevi (ili veće sukladno hidrauličkom proračunu), reviziona okna trebaju biti u dimenziji ø800 s lijevano-željeznim poklopcima nosivosti predviđene za cestovno opterećenje,

12. za priključak kanalizacije moguće je primijeniti isti model kako je navedeno u točki 9. ovih Posebnih uvjeta ali vezano na priključni vod odvodnje otpadnih voda koji je također projektiran u Glavnom projektu vodovoda i kanalizacije broj: GPG-201-03,

13. ukoliko za predmetni objekt planirate urediti parkiralište s oborinskom odvodnjom, zbrinjavanje otpadnih voda s parkirališta može biti izvedeno na sustav javne kanalizacije samo ako se prethodno obrade preko separatora ulja i masti,

14. prije ishođenja Građevne dozvole dužni ste Projektnu dokumentaciju dostaviti na uvid radi izdavanja Suglasnosti na Projekt i potvrde poštivanja ovih Posebnih uvjeta,

15. u slučaju nepoštovanja ovih Posebnih uvjeta nećemo dati pozitivno mišljenje za izdavanje Uporabne dozvole, te prilikom zahtjeva za priključenje uvjetovati izmjenu Projektne dokumentacije i Građevne dozvole sukladno ovim posebnim uvjetima.

Za KOMUNALIJE d.o.o.

Slavko Aušperger ing.

KOMUNALIJE d.o.o.
ĐURĐEVAC 3

INVESTITOR :	**SAMOSTAN UZNESENJA BLAŽENE DJEVICE MARIJE FRANJEVACA KONVENTUALACA, Molve, Virovska 21**	PROJEKTANT:	**Z. LJUBIĆ d.i.a.**
ZAHVAT U PROSTORU :	**Građevina za cjelodnevni boravak u svrhu procesa deinstitucionalizacije korisnika socijalnih usluga u zajednici – socijalni edukacijski centar**	BR. DOK. :	**IZPA-2020-02**
LOKACIJA ZAHVATA:	**Molve, Trg kralja Tomislava (k.č.br. 5, 6/1, 12/3, k. o. Molve)**	DIO PR. :	**ARHITEKTONSKI IZVEDBENI**

INVESTITOR :	**SAMOSTAN UZNESENJA BLAŽENE DJEVICE MARIJE FRANJEVACA KONVENTUALACA, Molve, Virovska 21**	PROJEKTANT:	**Z. LJUBIĆ d.i.a.**
ZAHVAT U PROSTORU :	**Građevina za cjelodnevni boravak u svrhu procesa deinstitucionalizacije korisnika socijalnih usluga u zajednici – socijalni edukacijski centar**	BR. DOK. :	**IZPA-2020-02**
LOKACIJA ZAHVATA:	**Molve, Trg kralja Tomislava (k.č.br. 5, 6/1, 12/3, k. o. Molve)**	DIO PR. :	**ARHITEKTONSKI IZVEDBENI**

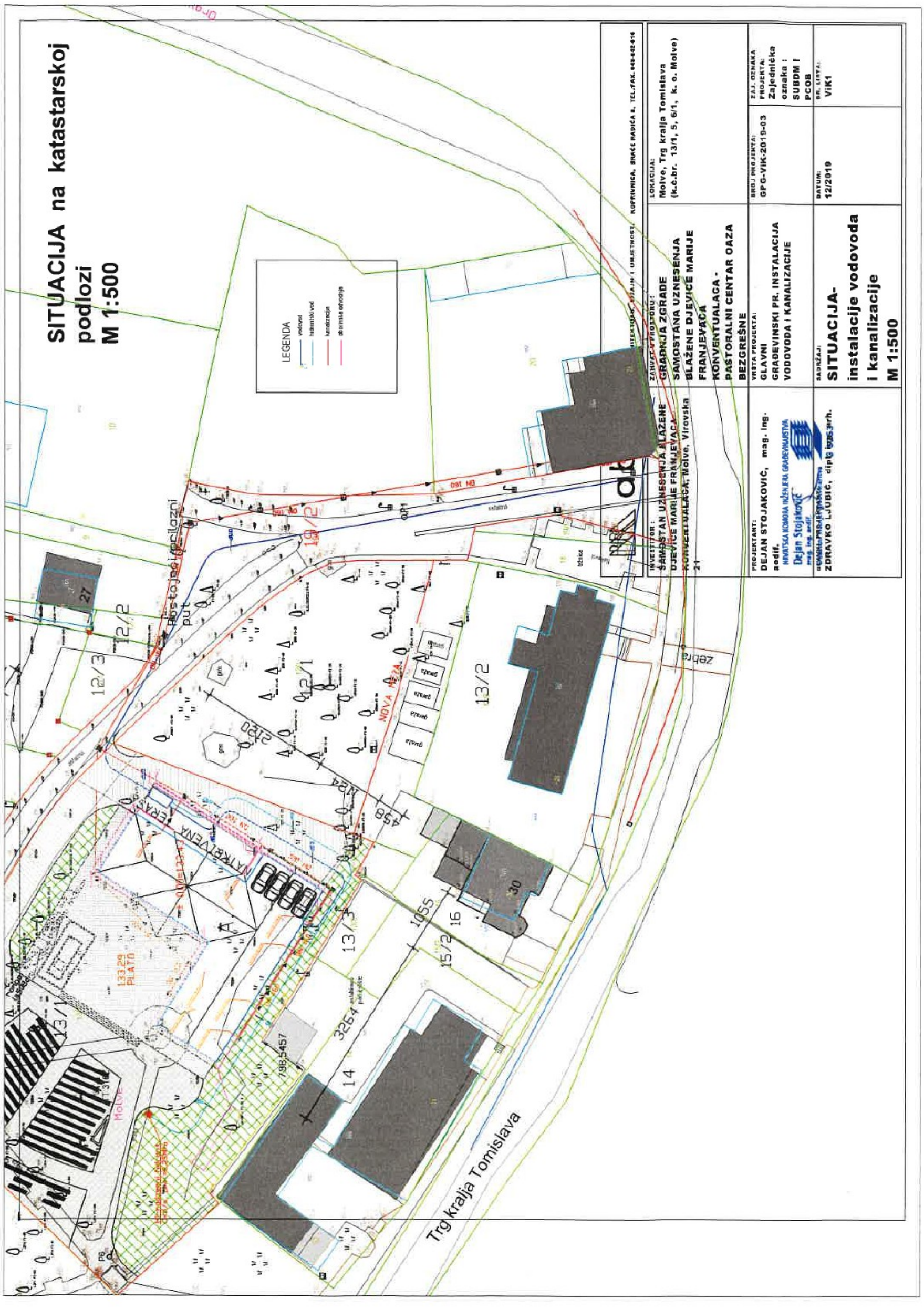

REPUBLIKA HRVATSKA
DRŽAVNI INSPEKTORAT
PODRUČNI URED VARAŽDIN
SANITARNA INSPEKCIJA

KLASA: 540-02/20-03/4943
URBROJ: 443-02-04-17/5-20-2
Đurđevac, 04.06.2020.

Viši sanitarni inspektor Državnog inspektorata, Područni ured Varaždin, Ispostava Koprivnica u predmetu utvrđivanja posebnih uvjeta u postupku ishođenja Lokacijske dozvole po zahtjevu Upravnog odjela za prostorno uređenje, gradnju, zaštitu okoliša i zaštitu prirode Koprivničko-Križevačke županije, Izdvojeno mjesto rada Đurđevac, zaprimljenog putem elektronskog sustava „eDozvola", na temelju članka 6. Zakona o državnom inspektoratu („Narodne novine", broj:115/2018), utvrđuje sljedeće

SANITARNO-TEHNIČKE UVJETE I UVJETE ZAŠTITE OD BUKE

za izgradnju objekta **GRAĐEVINA ZA CJELODNEVNI BORAVAK U SVRHU PROCESA DEINSTITUCIONALIZACIJE KORISNIKA SOCIJALNIH USLUGA U ZAJEDNICI U SKLOPU SAMOSTANA UZNESENJA BDM U MOLVAMA** na lokaciji Trg kralja Tomislava k.č.br. 5, 6/1, k.o. Molve,

INVESTITOR: SAMOSTAN UZNESENJA BLAŽENE DJEVICE MARIJE FRANJEVACA KONVENTUALACA Virovska 21, 48327 Molve OIB: 78265547561

1. Predmetnu građevinu locirati prema lokacijskoj dozvoli nadležnog tijela graditeljstva, te sukladno Idejnom projektu CB-PRODEKSUZ od svibanj 2020 godine izrađenom od ABRA društvo s ograničenom odgovornošću za arhitekturu, dizajn i umjetnost Braće Radića 8, 48000 Koprivnica.

2. U predmetnoj građevini pri projektiranju predvidjeti opće mjere za sprečavanje i suzbijanje zaraznih bolesti:
- osiguranjem dovoljne količine zdravstveno ispravne vode za ljudsku potrošnju,
- osiguranjem sanitarno-tehničkih i higijenskih uvjeta odvodnje otpadnih voda,
- osiguranjem sanitarno-tehničkih i higijenskih uvjeta skupljanja otpadnih tvari do konačne dispozicije.

3. U predmetnoj građevini, pri projektiranju i privođenju namjeni pojedinih prostorija i prostora odnosno cijelog objekta, primijeniti odredbe:
- Zakona o zaštiti pučanstva od zaraznih bolesti („Narodne novine" br. 79/07., 113/08., 43/09., 130/17. i 1134/18),
- Zakona o hrani ("Narodne novine" 81/13., 14/14, 30/15. i 115/18),
- Zakona o higijeni hrane i mikrobiološkim kriterijima za hranu ("Narodne novine" 81/13. i 115/18), a u svezi s Uredbom (EZ) br. 852/2004 o higijeni hrane,
- Zakona o vodi za ljudsku potrošnju („Narodne novine", br. 56/13., 64/15., 104/17., 115/18. i 16/20),
- Pravilnika o osiguranju pristupačnosti građevina osobama s invaliditetom i smanjenom pokretljivosti ("Narodne novine" 151/05),

- Pravilnika o mjerilima za razvrstavanje domova za starije i nemoćne osobe („Narodne novine" br. 121/00),
- Pravilniku o minimalnim uvjetima za pružanje socijalnih usluga ("Narodne novine", br. 40/14., 66/15. i 56/20),
- kao i drugih propisa kojima se osiguravaju uvjeti za provođenje preventivnih mjera za zaštitu zdravlja ljudi, a posebice zaštite od pojave i širenja zaraznih bolesti.

4. Pri projektiranju i izboru materijala i uređaja koji dolaze u neposredan dodir s vodom za ljudsku potrošnju (sistemi za provođenje vode za piće, cijevi, spremnici, armature), bez obzira radi li se o metalnim ili polimernim materijalima primijeniti odredbe:
- Zakona o materijalima i predmetima koji dolaze u neposredan dodir s hranom ("Narodne novine" 25/13), a u svezi s Uredbom (EZ) br. 1935/2004 Europskoga parlamenta i Vijeća od 27. listopada 2004. o materijalima i predmetima namijenjenim neposrednom dodiru s hranom, odnosno prilikom ugradnje predmetnih materijala koristiti isključivo materijale koji posjeduju uredne zdravstvene certifikate ovlaštenih laboratorija za utvrđivanje zdravstvene ispravnosti.

5. Za potrebe učinkovitog provođenja redovitih mjera čišćenja, pranja i dezinfekcije osigurati posebnu prostoriju za korištenje vode i pohranjivanje sredstava, opreme, pribora i uređaja za pranje, čišćenje i dezinfekciju.

6. Projektirati i izvesti učinkovito provjetravanje svih prostorija i prostora u građevini putem otvorenih prozora u obimnim (fasadnim) zidovima odnosno u skladu s Tehničkim propisom o sustavima ventilacije, djelomične klimatizacije i klimatizacije zgrada („Narodne novine" broj 03/07), te drugim važećim propisima, ali na način da prostorije i prostori koji nemaju izravno provjetravanje putem prirodnih otvora, a njihova namjena je takve prirode da zahtijevaju pojačano provjetravanje, u istima osigurati provjetravanje/prozračivanje uz korištenje uređaja za prisilnu ventilaciju u skladu s posebnim proračunima iz kojih će biti razvidno da će se osigurati propisani stupanj prozračivanja.

7. Pri projektiranju i predviđenoj izgradnji predvidjeti mjere za sprečavanje širenja prekomjerne buke iz predmetne građevine u okoliš, ali isto tako i iz okoliša u predmetnu građevinu, kao i mjere za sprečavanje širenja prekomjerne buke u susjedne boravišne i radne prostore, primjenjujući odredbe:
- Zakona o zaštiti od buke („Narodne novine", br. 30/09., 55/13., 153/13, 41/16. i 114/18),
- Pravilnika o najvišim dopuštenim razinama buke u sredini u kojoj ljudi rade i borave („Narodne novine" br. 145/04 i 46/08), primjenjujući pri tome norme HRN U.J6.201/1989 Akustika u zgradarstvu („Narodne novine" br. 53/91 i 55/96).
- U tehničkoj dokumentaciji priložiti proračun iz kojeg mora biti vidljivo da su zadovoljene važeće norme za minimalne vrijednosti indeksa zvučne izolacije (Rw) i maksimalne vrijednosti razine zvuka udara (Lw).

8. Nakon završene gradnje, a prije započinjanja korištenja predmetnog objekta, u cilju dokazivanja da je predmetna izgradnja i opremanje izvedeni sukladno gore zadanim uvjetima, potrebno je na tehničkom pregledu, odnosno prije izdavanja uporabne dozvole za izgrađenu građevinu, predočiti dokaze o izvršenoj dezinfekciji vodovodne instalacije i ispitivanju zdravstvene ispravnosti vode za ljudsku potrošnju na krajnjim mjestima korištenja sukladno obvezi iz Pravilnika o parametrima sukladnosti, metodama analize, monitoringu i planovima sigurnosti vode za ljudsku potrošnju te načinu vođenja registra pravnih osoba koje obavljaju djelatnost javne vodoopskrbe („Narodne novine" br. 125/17. i 39/20), kao i dokaze o zdravstvenoj ispravnosti/sukladnosti ugrađenih materijala, opreme i uređaja za vodoopskrbu,

zatim dokaze o izvršenoj tlačnoj probi vodovodne instalacije i sustava za odvodnju otpadnih voda, dokaze o ispitivanju učinkovitosti ventilacije, dokaze o ispitivanju buke, kao i druge dokaze ovisno o predviđenim zahvatima i namjenama pojedinih prostorija i prostora u predmetnoj građevini, a kojima se dokazuje ispravno osigurana zaštita zdravlja korisnika.

Viši sanitarni inspektor

Vjekoslav Kokorović, dipl. san. ing.

REPUBLIKA HRVATSKA 95 ZAGREB DRŽAVNI INSPEKTORAT

REPUBLIKA HRVATSKA
DRŽAVNI INSPEKTORAT
Područni ured Varaždin
Ispostava Koprivnica

48000 Koprivnica - Tarašćice 2.
KLASA: 116-01/20-11/ 45
URBROJ: 443-02-04-17/18-20-2
Koprivnica,0 4.06.2020. god.

Državni inspektorat, Područni ured Varaždin, Ispostava u Koprivnica, Koprivnica Tarašćice 2., povodom zahtjeva Koprivničko-križevačke županije, Upravnog odjela za prostorno uređenje, gradnju, zaštitu okoliša i zaštitu prirode – Izdvojeno mjesto rada Đurđevac, na temelju odredbi članka 3., 24. stavak 3. podstavak 3. i 61.- 66. Zakona o Državnom inspektoratu rada („Narodne novine" broj 115/18) i članka 81. i 82. Zakona o gradnji („Narodne novine" broj 153/13 20/17 i 39/19), izdaje

POSEBNE UVJETE

Državni inspektorat, Područni ured u Varaždinu, Ispostava u Koprivnici u Koprivnica, Tarašćice 2., povodom poziva Upravnog odjela za prostorno uređenje, gradnju, zaštitu okoliša i zaštitu prirode – Izdvojeno mjesto rada Đurđevac, KLASA: 350-05/20-28/000038 URBROJ: 2137/1-05/107-20-0003 od 01.06.2020.godine, a na zahtjev investitora SAMOSTAN UZNESENJA BLAŽENE DJEVICE MARIJE FRANJEVACA KONVENTUALACA, Molve, Trg kralja Tomislava, Molve, Virovska 21., OIB: 78265547561 za izdavanje posebnih uvjeta građenja iz područja zaštite na radu, za zahvat u prostoru – gradnja građevine za cjelodnevni boravak u svrhu procesa deinstitucionalizacije korisnika socijalnih usluga u zajednici, na lokaciji Molve, Trg kralja Tomislava, na kat.čest.br : 5,6/1 k.o. Molve., izdaje posebne uvjete.

Posebni uvjeti iz područja zaštite na rad za zahvat u prostoru – gradnja građevine za cjelodnevni boravak u svrhu procesa deinstitucionalizacije korisnika socijalnih usluga u zajednici, na lokaciji Molve, Trg kralja Tomislava, na kat.čest.br : 5,6/1 k.o. Molve, sadržani su u odredbama Zakona o zaštiti na radu (N.N.br.:71/14,118/14, 94/18 i 96/18) i propisa donesenih na temelju tog zakona i odgovarajućih normi.

REPUBLIKA HRVATSKA 668 ZAGREB DRŽAVNI INSPEKTORAT

Viši inspektora rada:
Blaženka Seleš dipl. inž.

DOSTAVITI:
1. SAMOSTAN UZNESENJA BLAŽENE DJEVICE MARIJE FRANJEVACA KONVENTUALACA, Molve, Virovska 21.
2. Spis - ovdje

Komunalije Plin d.o.o.

Đurđevac, Radnička cesta 61
MB: 2369796
TEL: 048/ 812-662
FAX: 048/812-663

BROJ: U1-PUG-292/20
Đurđevac, 24.06.2020.

SAMOSTAN UZNESENJA BLAŽENE DJEVICE MARIJE
FRANJEVACA KONVENTUALACA
Virovska 21
48327 Molve

Predmet: *Uvjeti priključenja*

Prema zahtjevu gore navedenog Ureda, za zahvat u prostoru: IZGRADNJA GRAĐEVINE ZA CJELODNEVNI BORAVAK U SVRHU PROCESA DEINSTITUCIONALIZACIJE KORISNIKA SOCIJALNIH USLUGA U ZAJEDNICI, na k.č.br. 5, 6/1 k.o. Molve, u Molvama, na Trgu kralja Tomislava, za investirora SAMOSTAN UZNESNJA BLAŽENE DJEVICE MARIJE FRANJEVACA KONVENTUALACA, Molve, Virovska 21, a prema idejnom rješenju TD: IR-2020-01, ZOP: CB-PRODEKSUZ od svibnja 2020, dajemo slijedeće uvjete:

U blizini zahvata nema plinske mreže profila većeg od čelik DN25, a tlaka plina u plinskoj mreži 2 bara. Ako je za potrebe budućeg objekta taj profil dovoljan, moguće je priključenje plina na tu plinsku mrežu uz predočene dozvole za prekop javne površine (skica u prilogu).

Prema zahtjevu za izdavanje energetskih uvjeta definiraju se slijedeći podatci:

– Priključni vod izvodi se od PEHD cijevi profila dobivenog proračunom. Priključni vod zavaruje se na plinovod upotrebom PEHD/čelik prijelaza. Izradu priključnog voda može se povjeriti pravnoj ili fizičkoj osobi koja ima ovlaštenje ODS-a (Komunalija-Plin d.o.o. Đurđevac) ili će priključak izraditi ODS.

– Preko i uz priključni vod ne smiju se saditi biljke velikog korijena, niti stabla na manjoj udaljenosti od 3 m'. Priključak se izvodi u česticu s položajem MRS-a do 2 metra od regulacijske linije (uz pristupnu cestu).

– Plinsku instalaciju potrebno je projektirati i izvesti nadžbukno samo s prodorima kroz zidove.

– Predvidjeti ugradnju plinomjera G4 s mjehom s ugrađenom mehaničkom temperaturnom korekcijom.

– Ulaz zraka i izlaz dimnih plinova od plinskog uređaja za grijanje i PTV izvesti na krov ili sukladno pravilniku o tehničkim normativima za projektiranje, gradnju, pogon i održavanje plinskih kotlovnica

Plinsku instalaciju potrebno je projektirati i izvesti prema pravilima struke. Plinsku instalaciju može izraditi samo ovlašteni plinoinstalater (ovlaštenje Komunalija-Plin d.o.o. Đurđevac).

Energetski uvjeti važe dvije godine od dana izdavanja.

Previdivo je da će tarifni model biti TM2. Ukupna snaga trošila biti 36 kW.

Projektant je dužan u strojarskom dijelu projektne dokumentacije uvažiti naše uvjete, uvezati ih u projekt sa svim potrebnim detaljima i dati projektno rješenje na Potvrdu prije izdavanja akta o građenju.

Referent održavanja distributivne mreže:
Zoran Rendula, ing. stroj.

KOMUNALIJE-PLIN d.o.o. ĐURĐEVAC 2

Direktor:
Tomislav Kolarić dipl.oec.

Napomena: Podnositelj zahtjeva kojem je odbijen zahtjev za izdavanje energetskih uvjeta ili je nezadovoljan uvjetima iz izdanih energetskih uvjeta ima pravo izjaviti žalbu HERA-i. Žalba se izjavljuje u roku od 15 dana od dana primitka rješenja kojim se odbija zahtjev za izdavanje energetskih uvjeta ili rješenja kojim se izdaju energetski uvjeti. Odluka HERA-e o žalbi je izvršna, a nezadovoljna strana može protiv odluke Agencije pokrenuti upravni spor.

INVESTITOR :	**SAMOSTAN UZNESENJA BLAŽENE DJEVICE MARIJE FRANJEVACA KONVENTUALACA, Molve, Virovska 21**	PROJEKTANT:	**Z. LJUBIĆ d.i.a.**
ZAHVAT U PROSTORU :	**Građevina za cjelodnevni boravak u svrhu procesa deinstitucionalizacije korisnika socijalnih usluga u zajednici – socijalni edukacijski centar**	BR. DOK. :	**IZPA-2020-02**
LOKACIJA ZAHVATA:	**Molve, Trg kralja Tomislava (k.č.br. 5, 6/1, 12/3, k. o. Molve)**	DIO PR. :	**ARHITEKTONSKI IZVEDBENI**

plin

SITUACIJA PLINA
Prilog

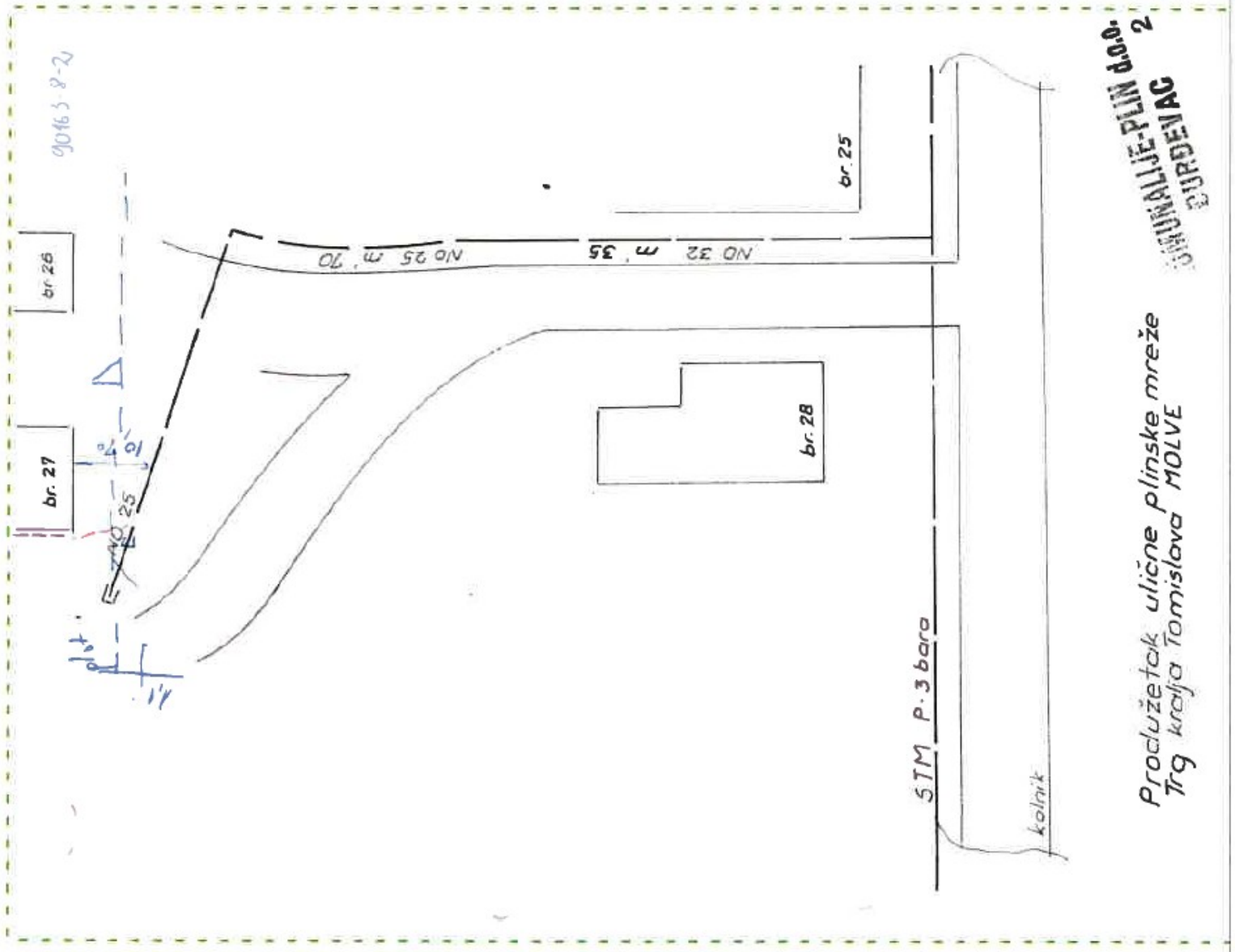

Sastavio: Zoran Rendula, ing.

Komunalije Plin d.o.o.

HEP OPERATOR DISTRIBUCIJSKOG SUSTAVA d.o.o.

ELEKTRA KOPRIVNICA
48000 KOPRIVNICA, HRVATSKE DRŽAVNOSTI 32

SAMOSTAN UZNESENJA BLAŽENE DJEVICE
MARIJE FRANJEVACA KONVENTUALACA
MOLVE, VIROVSKA 21
48350 ĐURĐEVAC

TELEFON 048/ 654-100
TELEFAX 048/ 621-479
POŠTA 48000 KOPRIVNICA
IBAN HR6523600001500033390

NAŠ BROJ I ZNAK: 400500102/3360/20DK

VAŠ BROJ I ZNAK:

DATUM: 22.07.2020.

PREDMET Elektroenergetska suglasnost

Poštovani,

Temeljem Vašeg zahtjeva za izdavanje elektroenergetske suglasnosti (EES), kojeg smo zaprimili 13.07.2020. g. pod urudžbenim brojem: 5050, u prilogu Vam dostavljamo EES broj 400500-200187-0012 za građevinu na lokaciji MOLVE, TRG KRALJA TOMISLAVA BB; k.č.br. 5, 6/1, k.o. MOLVE.

Također, u prilogu ovog dopisa dostavljamo Vam i Ponudu o priključenju broj 400500-200187-00120108. Rok važenja ponude je dvije (2) godine.

Prije priključenja građevine na mrežu, za koju je izdana ova EES, dužni ste podnijeti Zahtjev za sklapanje ugovora o korištenju mreže, sa svim potrebnim prilozima.

S poštovanjem,

Direktor:

mr.sc. Goran Pakasin, dipl.ing.el.

HEP - Operator distribucijskog sustava d.o.o. ZAGREB
DISTRIBUCIJSKO PODRUČJE 2
ELEKTRA KOPRIVNICA

Dostaviti:
- Podnositelju zahtjeva
- HEP ODS, ELEKTRA KOPRIVNICA
- Pismohrani

ČLAN HEP GRUPE

• **UPRAVA DRUŠTVA** • DIREKTOR • **NIKOLA ŠULENTIĆ** •

• TRGOVAČKI SUD U ZAGREBU MBS **080434230** • IBAN **HR6323400091110077657** PRIVREDNA BANKA ZAGREB d.d. •
• MB **1643991** • OIB **46830600751** • UPLAĆEN TEMELJNI KAPITAL **699.436.000,00 HRK** •
• **www.hep.hr** •

HEP OPERATOR DISTRIBUCIJSKOG SUSTAVA d.o.o.
ELEKTRA KOPRIVNICA
48000 KOPRIVNICA, HRVATSKE DRŽAVNOSTI 32

SAMOSTAN UZNESENJA BLAŽENE DJEVICE
MARIJE FRANJEVACA KONVENTUALACA
MOLVE, VIROVSKA 21
48350 ĐURĐEVAC

TELEFON 048/ 654-100
TELEFAX 048/ 621-479
POŠTA 48000 KOPRIVNICA
IBAN HR6523600001500033390

NAŠ BROJ I ZNAK 400500102/3360/20DK

VAŠ BROJ I ZNAK

PREDMET Elektroenergetska suglasnost

DATUM 22.07.2020.

HEP-Operator distribucijskog sustava d.o.o. ELEKTRA KOPRIVNICA, (u daljnjem tekstu: HEP ODS), na osnovi Uredbe o izdavanju energetskih suglasnosti i utvrđivanju uvjeta i rokova priključenja na elektroenergetsku mrežu i Pravila o priključenju na distribucijsku mrežu, u postupku pokrenutom na zahtjev vlasnika/investitora građevine SAMOSTAN UZNESENJA BLAŽENE DJEVICE MARIJE FRANJEVACA KONVENTUALACA, MOLVE, MOLVE, VIROVSKA 21, OIB: 78265547561 (u daljnjem tekstu: Podnositelj zahtjeva), izdaje:

ELEKTROENERGETSKU SUGLASNOST (EES)

Broj: 400500-200187-0012

Prihvaća se uredno podnesen Zahtjev za izdavanje elektroenergetske suglasnosti Podnositelja zahtjeva zaprimljenog dana 13.07.2020. godine, pod urudžbenim brojem 5050, za ZGRADA ZA CJELODNEVNI BORAVAK ŠTIČENIKA (u daljnjem tekstu: Građevina), na lokaciji:

MOLVE, TRG KRALJA TOMISLAVA BB, k.č.br. 5, 6/1, k.o. MOLVE

Utvrđuje se da su ispunjeni uvjeti za izdavanje ove elektroenergetske suglasnosti (u daljnjem tekstu: EES), te se određuju sljedeći uvjeti priključenja na elektroenergetsku distribucijsku mrežu radi: priključenja novog korisnika mreže, a na temelju idejnog rješenja Građevine.

I. OSNOVNI TEHNIČKI PODACI O GRAĐEVINI

Vrsta i namjena Građevine: stambeni ZGRADA ZA CJELODNEVNI BORAVAK ŠTIČENIKA

Predvidiva godišnja potrošnja električne energije: 12.500 kWh.

II. POSEBNI UVJETI ZA LOKACIJU GRAĐEVINE

- U BLIZINI PREDMETNIH k.č.br. 5 i 6/1, k.o. MOLVE, NALAZI SE IZGRAĐENA PODZEMNA NN MREŽA, VIDI PRILOG 2.

III. UVJETI PRIKLJUČENJA

1. IZVEDBA PRIKLJUČKA

2.1. Priključna snaga i mjesto priključenja na mrežu

Ukupna priključna snaga u smjeru preuzimanja iz mreže: 27,60 kW
Postojeća priključna snaga u smjeru preuzimanja iz mreže: 0,00 kW na OMM broj: .
Nazivni napon na mjestu priključenja na mrežu: 0,4 kV.
Mjesto priključenja na mrežu: SLOBODNOSTOJEĆI RAZDJELNI ORMAR (SSRO) KRO5571-08
Napajanje mjesta priključenja iz: TS "MOLVE - CENTAR" (TS br.5571), izvod br. 1 - PREMA KRO-8.

2.2. Priključak

Mjesto razgraničenja vlasništva i odgovornosti između Podnositelja zahtjeva i HEP ODS-a (mjesto predaje/preuzimanja energije) je: SSPMO

Uređaj za odvajanje smješten je u: SSPMO

2.3. Obračunska mjerna mjesta

Popis obračunskih mjernih mjesta Građevine s tehničkim podacima nalazi se u Prilogu 1.

Mjesta mjerenja električne energije: SSPMO

Oprema mjernog mjesta treba biti u skladu s Tehničkim uvjetima za obračunska mjerna mjesta u nadležnosti HEP-ODS-a.

IV. UVJETI PRIKLJUČENJA KOJE MORA ISPUNITI GRAĐEVINA

Postrojenje i električna instalacija Građevine trebaju biti projektirani i izvedeni prema važećim zakonima, tehničkim propisima, normama i preporukama, Mrežnim pravilima i Općim uvjetima za korištenje mreže i opskrbu električnom energijom te uvjetima iz ove EES.

Izvedba spoja Građevine na susretno postrojenje mora biti usklađena s tehničkim karakteristikama uređaja u susretnom postrojenju na kojeg se priključuje.

Postrojenje i električna instalacija Građevine moraju ispunjavati minimalne tehničke uvjete propisane Mrežnim pravilima, koji se odnose na: valni oblik napona, nesimetriju napona, pogonsko i zaštitno uzemljenje, razinu kratkog spoja, razinu izolacije, zaštitu od kvarova i smetnji, faktor snage i povratno djelovanje na mrežu.

Razina izolacije opreme u postrojenju i električnoj instalaciji Građevine mora biti dimenzionirana sukladno naponskoj razini na koju se priključuje.

Dimenzioniranje postrojenja i električne instalacije Građevine prema očekivanoj maksimalnoj struji tropolnog kratkog spoja u mreži:

- na razini napona 0,4 kV: 25 kA za priključnu snagu iznad 20 kW

U niskonaponskoj električnoj instalaciji Građevine zaštita od električnog udara u slučaju kvara (indirektnog dodira) treba biti izvedena:

SISTEMOM DIFERENCIJALNE ZAŠTITNE STRUJNE SKLOPKE (npr. FID)

U niskonaponskoj električnoj instalaciji Građevine kod primjene TN sustava uzemljenja obvezno je zasebno izvođenje neutralnog vodiča (N-vodiča) i zaštitnog vodiča (PE-vodiča) do mjesta razgraničenja vlasništva između Podnositelja zahtjeva i HEP ODS-a.

Vrijednost faktora ukupnoga harmonijskog izobličenja (THD) napona uzrokovanog priključenjem postrojenja i instalacija Građevine može iznositi najviše:

- na razini napona 0,4 kV: 2,5%,

Navedene vrijednosti odnose se na 95% 10-minutnih prosjeka efektivnih vrijednosti napona za razdoblje od tjedan dana.
Podnositelj zahtjeva dužan je zaštitu Građevine od kvarova uskladiti s odgovarajućom zaštitom u distribucijskoj mreži, tako da kvarovi na njegovu postrojenju i električnoj instalaciji ne uzrokuju poremećaje u distribucijskoj mreži ili kod drugih korisnika mreže.

Ukoliko podnositelj zahtjeva u svojoj instalaciji koristi vlastiti izvor napajanja koji se uključuje isključivo u slučaju prekida napajanja električnom energijom iz mreže, dužan je projektirati i izvesti blokadu uklopa vlastitog izvora napajanja na mrežu.

Projektom Građevine, osim radova za koje se izdaje EES, mora biti obuhvaćeno i:

- elektroenergetski kabeli od Građevine do mjesta predaje/preuzimanja energije;

Postrojenje i električna instalacija Građevine ne smije biti spojeno s postrojenjem i električnom instalacijom građevine drugog korisnika mreže (priključenih preko drugog obračunskog mjernog mjesta).

V. EKONOMSKI UVJETI

Podnositelj zahtjeva je dužan s HEP ODS-om zaključiti ugovorni odnos iz ponude/ugovora o priključenju, čime se uređuju uvjeti priključenja na distribucijsku mrežu, iznos naknade za priključenje i dinamika plaćanja, te odnosi (prava, dužnosti i obveze) Podnositelja zahtjeva i HEP ODS-a u postupku priključenja građevine na distribucijsku mrežu.

Obveza Podnositelja zahtjeva je s HEP ODS-om sklopiti ugovore za reguliranje imovinsko-pravnih odnosa na svojim nekretninama za izgradnju elektroenergetskih objekata nužnih za priključenje njegove građevine ne mrežu.

VI. UVJETI ZA POSTUPAK PRIKLJUČENJA NA MREŽU

Na temelju ove EES, Građevina ne može biti priključena na mrežu HEP ODS-a.

Za priključenje na mrežu Podnositelj zahtjeva treba:

- ishoditi potvrdu glavnog projekta (ako je propisano)
- sklopiti ugovor o korištenju mreže,
- dostaviti zahtjev za početak korištenja mreže.

Podnositelj zahtjeva dužan je, najmanje 30 dana prije priključenja, na propisanom obrascu, podnijeti Zahtjev za sklapanje ugovora o korištenju mreže.

HEP ODS će ponuditi Ugovor o korištenju mreže ako su ispunjeni svi uvjeti definirani u ovoj EES, i nakon što su ispunjene sve obveze po Ponudi o priključenju.

Za početak korištenja mreže Podnositelj zahtjeva dužan je na propisanom obrascu podnijeti Zahtjev za početak korištenja mreže.

Prije početka korištenja mreže Podnositelj zahtjeva treba sklopiti Ugovor o opskrbi električne energije s opskrbljivačem.

VII. OSTALI UVJETI

- NAPOMENA PODNOSITELJU ZAHTJEVA:

1. POTREBNO JE IZGRADITI PODZEMNI PRIKLJUČNI VOD I UGRADITI SSPMO PREMA EES br. 400500-200003-0012 (za SAMOSTAN) KAO ZAJEDNIČKI DIO PRIKLJUČKA ZA MJERNO MJESTO (OMM br.1078445) OVE ELEKTROENERGETSKE SUGLASNOSTI.

2. ZA ISTOG INVESTITORA VEĆ JE IZDANA EES br. 400500-200003-0012 (SAMOSTAN) TE JE OVU EES MOGUĆE REALIZIRATI PREMA ISTIM TEHNIČKIM UVJETIMA IZ ZAJEDNIČKOG SSPMO-a OPISANOM U PREDMETNOJ EES. ZA ISTO JE POTREBNA REALIZACIJA (UPLATA) PONUDE br. 400500-200003-00120103 TE UGOVORA O PRIKLJUČENJU KOJI ĆE INVESTITORU POTOM BITI DOSTAVLJEN.

- PODNOSITELJ ZAHTJEVA ĆE IZVESTI GLAVNI VOD OD SLOBODNOSTOJEĆEG PRIKLJUČNO-MJERNOG ORMARA (SSPMO-a) DO GLAVNE ZAŠTITNO IZOLIRANE RAZDJELNICE (RS) ZGRADE ZA CJELODNEVNI BORAVAK PODZEMNIM KABELOM, TIP KAO NYY ILI NA2XY, PRESJEKA PREMA OČEKIVANOM OPTEREĆENJU.
- IZVEDBA PRIKLJUČKA OPISANA JE U PONUDI ZA PRIKLJUČENJE, TOČKA 2. "TEHNIČKI UVJETI PRIKLJUČENJA", ČLANAK 2. PRIKLJUČAK IZVODI HEP-ODS d.o.o.

Rok važenja EES za jednostavni priključak je dvije godine od dana izdavanja.

Iznimno, ukoliko je EES sastavni dio lokacijske ili građevinske dozvole Građevine, rok važenja EES vezan je uz rok važenja lokacijske, odnosno građevinske dozvole.

VIII. UPUTA O PRAVNOM LIJEKU

U slučaju neslaganja s uvjetima iz ove EES, Podnositelj zahtjeva može u roku 15 dana od dana dostave ove EES izjaviti prigovor na rad HEP ODS-a Hrvatskoj energetskoj regulatornoj agenciji, Ulica grada Vukovara 14, 10000 Zagreb.

Prilozi:

1. Tablica obračunskih mjernih mjesta
2. Prikaz postojeće i planirane distribucijske elektroenergetske mreže na lokaciji
3. Jednopolna shema susretnog postrojenja
4. Ponuda/Ugovor o priključenju

Direktor:

mr.sc. Goran Pakasin, dipl.ing.el.

Dostaviti:

- Podnositelju zahtjeva
- SAMOSTAN UZNESENJA BLAŽENE DJEVICE MARIJE FRANJEVACA KONVENTUALACA
- HEP ODS, ELEKTRA KOPRIVNICA
- Pismohrani

HEP - Operator distribucijskog sustava d.o.o. ZAGREB
DISTRIBUCIJSKO PODRUČJE 2
ELEKTRA KOPRIVNICA

Prilog 1. Tablica obračunskih mjernih mjesta

Šifra OMM	Naziv OMM	Kategorija korisnika mreže	Napon OMM (kV)	Priključna snaga - potrošnja (kW)	Dopušteni faktor snage - potrošnja	1F/ 3F
1078445	ZGRADA ZA CJELODNEVNI BORAVAK ŠTIČENIKA	KUPAC	0,40	27,60	0,95 ind. - 1	3

INVESTITOR :	**SAMOSTAN UZNESENJA BLAŽENE DJEVICE MARIJE FRANJEVACA KONVENTUALACA, Molve, Virovska 21**	PROJEKTANT:	**Z. LJUBIĆ d.i.a.**
ZAHVAT U PROSTORU :	**Građevina za cjelodnevni boravak u svrhu procesa deinstitucionalizacije korisnika socijalnih usluga u zajednici – socijalni edukacijski centar**	BR. DOK. :	**IZPA-2020-02**
LOKACIJA ZAHVATA:	**Molve, Trg kralja Tomislava (k.č.br. 5, 6/1, 12/3, k. o. Molve)**	DIO PR. :	**ARHITEKTONSKI IZVEDBENI**

REPUBLIKA HRVATSKA
KOPRIVNIČKO - KRIŽEVAČKA ŽUPANIJA
Upravni odjel za gospodarstvo, komunalne djelatnosti i poljoprivredu

KLASA : 340-01/20-01/34
URBROJ: 2137/1-04/19-20-2
Koprivnica, 09. lipanj 2020.

Upravni odjel za gospodarstvo, komunalne djelatnosti i poljoprivredu Koprivničko-križevačke županije rješavajući po pozivu putem elektroničkog sustava eKonferencija Klasa: 350-05/20-28/000038, Urbroj: 2137/1-05/107-20-0003 od 01.06.2020., utvrđuje

POSEBNE UVJETE ZA IZGRADNJU PRIKLJUČKA NA JAVNU PROMETNU POVRŠINU GRAĐEVINE ZA CJELODNEVNI BORAVAK U SVRHU PROCESA DEINSTITUCIONALIZACIJE KORISNIKA SOCIJALNIH USLUGA U ZAJEDNICI NA TRGU KRALJA TOMISLAVA U MOLVAMA

Projektiranje te izgradnju građevine za cjelodnevni boravak u svrhu procesa deinstitucionalizacije korisnika socijalnih usluga u zajednici na Trgu kralja Tomislava u Molvama, na k.č.br. 5 i 6/1 k.o. Molve u cestovnom pojasu nerazvrstane ceste za investitora Samostan Uznesenja Blažene Djevice Marije franjevaca konventualaca, Molve, Virovska 21, OIB: 78265547561 kako je to prikazano u Idejnom rješenju ZOP: CB-PRODEKSUZ, T.D.: IR-2020-01 (Abra d.o.o., Koprivnica, od svibnja 2020.) koje je sastavni dio ovih uvjeta izvršiti prema sljedećim posebnim uvjetima:

1. Ogradu oko građevne parcele, izgraditi iza regulacijskog pravca, sukladno važećoj prostorno-planskoj dokumentaciji.
2. Kolno pješački pristup najveće širine do 5,5 m na nerazvrstanu cestu (Trg kralja Tomislava) urediti u nivou terena, u završnoj obradi od asfalta ili odgovarajućih betonskih elemenata, na način da se ne naruši postojeći režim odvodnje oborinskih voda iz cestovnog pojasa.
3. Odvodnju oborinskih voda treba optimalno riješiti unutar građevinske parcele.
4. Odmah nakon završetka radova izgradnje kolno pješačkog priključka, kao i priključaka na projektom predviđenu infrastrukturu, izvođač je dužan ukloniti preostali građevni i otpadni materijal iz cestovnog pojasa nerazvrstane ceste, a sve oštećene površine u cestovnom pojasu nerazvrstane ceste treba odmah sanirati, odnosno dovesti u prvobitno ispravno stanje.
5. Na glavni projekt predmetne građevine, a prije podnošenja zahtjeva za izdavanje građevinske dozvole, treba ishoditi potvrdu ovog Upravnog odjela o usklađenosti glavnog projekta sa ovim posebnim uvjetima.

STRUČNI SURADNIK ZA ENERGETIKU, GRADITELJSTVO I PROMET:

Radovan List, ing.arh.

PROČELNIK:

Marijan Štimac, dipl.oec.

REPUBLIKA HRVATSKA - KOPRIVNIČKO-KRIŽEVAČKA ŽUPANIJA - UPRAVNI ODJEL ZA GOSPODARSTVO, KOMUNALNE DJELATNOSTI I POLJOPRIVREDU - KOPRIVNICA 1

Dostaviti:

1. https://dozvola.mgipu.hr:9444/pozivi,
2. Pismohrana

Koprivničko-križevačka županija
Upravni odjel za gospodarstvo, komunalne djelatnosti i poljoprivredu
HR 48000 Koprivnica, A. Nemčića 5
Telefon: +385 (48) 658-233; Fax: +385 (48) 658-234
E-mail: radovan.list@kckzz.hr

HAKOM

REPUBLIKA HRVATSKA
Koprivničko-križevačka županija, Upravni odjel za prostorno uređenje, gradnju, zaštitu okoliša i zaštitu prirode, Izdvojeno mjesto rada Đurđevac

Primljeno:	15.06.2020	
Klasif. oznaka:	350-05/20-28/000038	
Urudžbeni broj:	376-20-0008	
Org.jed.: 2137/1	Broj priloga:	Vrij.:

KLASA: 361-03/20-01/5823
URBROJ: 376-05-3-20-2
Zagreb, 15.06.2020. godine

REPUBLIKA HRVATSKA
Koprivničko-križevačka županija, Upravni odjel za prostorno uređenje, gradnju, zaštitu okoliša i zaštitu prirode, Izdvojeno mjesto rada Đurđevac

Predmet: Posebni uvjeti gradnje

Podnositelj:

- ZDRAVKO LJUBIĆ, HR-48326 Virje, JOSIPA KUCELA 12

Građevina/zahvat u prostoru:

- građenje građevine javne i društvene namjene (socijalna ustanova), skupina neodređena GRAĐEVINA ZA CJELODNEVNI BORAVAK U SVRHU PROCESA DEINSTITUCIONALIZACIJE KORISNIKA SOCIJALNIH USLUGA U ZAJEDNICI

Lokacija:

- k.č.br. 5 i 6/1 k.o. Molve

Veza: KLASA: 350-05/20-28/000038, URBROJ: 376-20-0008 od 15.06.2020. godine

Poštovani,

Za predmetnu građevinu dajemo vam sljedeće uvjete:

1. Zaštita postojeće elektroničke komunikacijske infrastrukture (dalje: EKI) u zoni zahvata - sukladno izjavama operatora u privitku:
   a) Ako na obuhvatu građevinske zone postoji EKI potrebno se pridržavati odredbi iz čl. 26. Zakona o elektroničkim komunikacijama (NN br. 73/08, 90/11, 133/12, 80/13, 71/14 i 72/17; dalje ZEK) i Pravilniku o načinu i uvjetima određivanja zone elektroničke komunikacijske infrastrukture i druge povezane opreme, zaštitne zone i radijskog koridora te obvezama investitora radova ili građevine (NN br. 75/13; dalje: Pravilnik) potrebno je projektirati zaštitu EKI ili eventualno potrebno premještanje navedene infrastrukture, a postojeća EKI treba biti ucrtana u situacijski prikaz. Prema odredbi članka 26. stavka 4. ZEK-a, u slučaju kada je nužno zaštititi ili premjestiti EKI u svrhu izvođenja radova ili gradnje nove građevine, investitor radova ili građevine obvezan je, o vlastitom trošku, osigurati zaštitu ili premještanje EKI koja je izgrađena u skladu s ZEK-om i posebnim propisima. U protivnom, trošak njezine zaštite ili premještanja snosi infrastrukturni operator. Nadalje, prema odredbi članka 6.

stavka 5. Pravilnika, određeno je da u slučaju potrebe izmicanja ili zaštite postojeće EKI ili elektroničkog komunikacijskog voda (EKV), a na zahtjev investitora (vlasnika ili korisnika objekta ili nekretnine na kojoj je predmetna EKI ili EKV) radi izgradnje nove komunalne infrastrukture, različite vrste objekata ili radova na postojećoj komunalnoj infrastrukturi ili postojećem objektu, a:

I. Infrastrukturni operator posjeduje uporabnu dozvolu za predmetnu EKI/EKV:
   - Investitor mora izraditi projekt ili tehničko rješenje za zaštitu predmetne EKI/EKV,
   - Sve troškove izrade tehničkog rješenja zaštite, materijala, radova, stručnog nadzora i ostalog nužnog za realizaciju tehničkog rješenja snosi investitor.

II. Infrastrukturni operator ne posjeduje uporabnu dozvolu za predmetnu EKI/EKV:
   - Infrastrukturni operator mora izraditi projekt ili tehničko rješenje za zaštitu predmetne EKI ili EKV,
   - Sve troškove izrade tehničkog rješenja zaštite, materijala, radova, stručnog nadzora i ostalog nužnog za realizaciju tehničkog rješenja snosi infrastrukturni operator.

Također, prema članku 6. stavku 9. Pravilnika, infrastrukturni operator obvezan je u odgovoru na zahtjev investitora/projektanta priložiti uporabnu dozvolu za predmetnu EKI ukoliko je ista izdana. Kontakti operatora su na izjavama u privitku.

b) Ako u zoni zahvata nema položene EKI nemamo uvjete zaštite iste.

2. Za predmetnu građevinu temeljem odredbi iz članka 24.a Zakona o elektroničkim komunikacijama (NN br. 73/08, 90/11, 133/12, 80/13, 71/14 i 72/17; dalje: ZEK), projektant je obvezan projektirati, a investitor ugraditi/izgraditi elektroničku komunikacijsku mrežu (dalje: EKM) i elektroničku komunikacijsku infrastrukturu (dalje: EKI).

S poštovanjem,

REFERENT
Branimir Ogrinšak

Privitak
1. Izjave operatora

Dostaviti:
1. Podnositelju zahtjeva (putem elektroničkog sustava eKonferencija)
2. Nadležnom tijelu (putem elektroničkog sustava eKonferencija)
3. U spis

PRIBAVITI IZJAVU OD INFRASTRUKTURNOG OPERATORA

1	HRVATSKI TELEKOM d.d.	Harambašićeva 39	10000 Zagreb	052/621-477	Odjel upravljanja elektroničkom komunikacijskom infrastrukturom Web sučelje: https://eki-zahtjevi.t.ht.hr

A1 Hrvatska d.o.o.
Vrtni put 1
HR – 10000 Zagreb
A1.hr

HAKOM – 361-03/20-01/5823

Datum: 10.06.2020.

PREDMET: IZJAVA O POLOŽAJU ELEKTRONIČKIH KOMUNIKACIJSKIH KABELA
- odgovor – dostavlja se;

Poštovani,

nastavno na Vaš upit vezano za položaj infrastrukture društva A1 Hrvatska d.o.o. (dalje u tekstu: A1 Hrvatska) u zoni zahvata izgradnje građevine: na k.č.br. 5, 6/1, k. o. Molve, ističe se kako A1 Hrvatska u zoni zahvata nema položenu infrastrukturu.

S poštovanjem.

Za A1 Hrvatska d.o.o.

Odjel projektiranja fiksne mreže i dokumentacije

004

A1 Hrvatska d.o.o.
Vrtni put 1 - 10 000 Zagreb

A1 Hrvatska d.o.o., pp 470, 10002 Zagreb / Tel +385 1 46 91 091 / Fax + 385 1 46 91 099 / E-mail office@A1.hr
Poslovna banka: Raiffeisenbank Austria d.d. Zagreb, žiro račun: 2484008-1100341353 / IBAN: HR3424840081100341353
Jiří Dvorjančanský, član Uprave / Trgovački sud u Zagrebu, MBS 080253268 / OIB: 29524210204
temeljni kapital: 454.211.000,00 kn, uplaćen u cijelosti

ŽIVJETI ZAJEDNO

Hrvatski Telekom d.d.
Odjel za elektroničku
komunikacijsku infrastrukturu (EKI)
Adresa: Harambašićeva 39, Zagreb
Telefon: +385 1 4918 658
Telefaks: +385 1 4917 118

ABRA d.o.o.
Braće Radića 8
48000 Koprivnica

oznaka T43-57350105-20
Kontakt osoba Marijana Tuđman
Telefon +385 1 4918 658
Datum 20.07.2020.
Nastavno na **GRAĐEVINA ZA CJELODNEVNI BORAVAK, MOLVE NA K.Č. 5, 6/1 K.O. Molve**
INVESTITOR: SAMOSTAN UZNESENJA BLAŽENE DJEVICE MARIJE FRANJEVACA KONVENTUALACA, Virovska 21, 48327 Molve

Temeljem Vašeg zahtjeva, te uvidom u dostavljeni situacijski prikaz područja obuhvata, izdajemo Vam sljedeću

IZJAVU O POLOŽAJU
ELEKTRONIČKE KOMUNIKACIJSKE INFRASTRUKTURE (EKI)

1. Na području predmetnog zahvata prema evidenciji Hrvatskog Telekoma nema podzemne EKI u vlasništvu Hrvatskog Telekoma d.d. Podaci o trasi nadzemne EKI mogu se dobiti uvidom na terenu.
2. Troškove zaštite i eventualnih oštećenja EKI snosi investitor (sukladno čl. 26. Zakona o elektroničkim komunikacijama NN RH, 73/08, 90/11, 133/12, 80/13 i 71/14).
3. Svaku nepredviđenu okolnost koja bi mogla nastati i dovesti do oštećenja EKI, investitor je dužan odmah prijaviti na Hrvatski Telekom d.d. (kontakt osoba **Dalibor Carek**, tel: 043 226019, mob: 098 222477) ili na tel: 08009000, email: dalibor.carek@t.ht.hr.
4. Skrećemo pozornost na zakonsku odredbu po kojoj je uništenje, oštećenje ili ometanje u radu elektroničke komunikacijske infrastrukture i drugih javnih naprava kazneno djelo kažnjivo po odredbi članka 216. Kaznenog zakona (NN 125/11, 144/12, 56/15, 61/15).

Ova Izjava vrijedi 24 mjeseca od datuma izdavanja, odnosno do 20.07.2022. godine.

S poštovanjem,

Odjel za elektroničku komunikacijsku infrastrukturu
Direktorica

Maja Mandić, dipl.iur.

Napomena: Izjava je dostavljena na email: mstojicic988@gmail.com

OVAJ DOKUMENT JE VALJAN BEZ POTPISA I PEČATA

Hrvatski Telekom d.d.
Radnička cesta 21, 10000 Zagreb
Telefon: +385 1 491-1000 | faks: +385 1 491-1011 | Internet: www.t.ht.hr, www.hrvatskitelekom.hr
Poslovna banka: Zagrebačka banka d.d. Zagreb | IBAN: HR24 2360 0001 1013 1087 5 | SWIFT-BIC: ZABAHR2X
Nadzorni odbor: J. R. Talbot - predsjednik
Uprava: K. Nempis - predsjednik, D. Daub, I. Bartulović, B. Drilo, N. Rapaić
Registar trgovačkih društava: Trgovački sud u Zagrebu, MBS: 080266256 | OIB: 81793146560 | PDV identifikacijski broj: HR 81793146560
Temeljni kapital: 10.244.977.390,25 kuna | Ukupan broj dionica 81.219.547 dionica bez nominalnog iznosa

INVESTITOR :	**SAMOSTAN UZNESENJA BLAŽENE DJEVICE MARIJE FRANJEVACA KONVENTUALACA, Molve, Virovska 21**	PROJEKTANT:	**Z. LJUBIĆ d.i.a.**
ZAHVAT U PROSTORU :	**Građevina za cjelodnevni boravak u svrhu procesa deinstitucionalizacije korisnika socijalnih usluga u zajednici – socijalni edukacijski centar**	BR. DOK. :	**IZPA-2020-02**
LOKACIJA ZAHVATA:	**Molve, Trg kralja Tomislava (k.č.br. 5, 6/1, 12/3, k. o. Molve)**	DIO PR. :	**ARHITEKTONSKI IZVEDBENI**

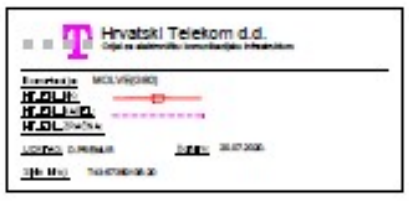

INVESTITOR :	**SAMOSTAN UZNESENJA BLAŽENE DJEVICE MARIJE FRANJEVACA KONVENTUALACA, Molve, Virovska 21**	PROJEKTANT:	**Z. LJUBIĆ d.i.a.**
ZAHVAT U PROSTORU :	**Građevina za cjelodnevni boravak u svrhu procesa deinstitucionalizacije korisnika socijalnih usluga u zajednici – socijalni edukacijski centar**	BR. DOK. :	**IZPA-2020-02**
LOKACIJA ZAHVATA:	**Molve, Trg kralja Tomislava (k.č.br. 5, 6/1, 12/3, k. o. Molve)**	DIO PR. :	**ARHITEKTONSKI IZVEDBENI**

PROJEKTNI ZADATAK

Na neizgrađenim parcelama u Molvama, na k.č.br. 5, 6/1 i 12/3, k.o. Molve, od kojih će se formirati nova katastarska čestica parcelacijskim elaboratom koji će biti izrađen po dobivanju građevinske dozvole (čestice će se spojiti u novoformiranu k.č.br. 5), površine 4.987 m2, treba isprojektirati građevinu za cjelodnevni boravak u svrhu deinstitucionalizacije korisnika.

Građevina će biti namijenjena za organizirano pružanje usluga cjelodnevnog boravka za odrasle osobe kroz usluge smještaja, boravka, prehrane, radne terapije, socijalne rehabilitacije i usluge provođenja slobodnog vremena. Kapacitet cjelodnevnog boravka je 18 korisnika. U cjelodnevnom boravku će biti osiguran dnevni smještaj korisnika

Rješenje prometa u mirovanju zadovoljava potrebe korisnika, djelatnika i posjetitelja izgradnjom vanjskih parkirališnih mjesta na parcelama k.č.br. 5 i 6/1.

Treba isprojektirati vanjsko asfaltno parkiralište.

Na površinama vanjskog prostora parcela treba urediti pješačke staze i prilaze, pristupne površine, zelenilo, sadnju bilja, a dio travnate površine urediti kao vrtne površine i voćnjake.

Također, planira se izgradnja pomoćne zgrade, i to nadstrešnice kao otvoreni objekt za druženje i aktivnosti korisnika na vrtnim površinama.

U neposrednoj blizini se nalazi župna crkva Blažene Djevice Marije izgrađena 1862.godine u neoromanskom stilu.

Zgrada za cjelodnevni boravak korisnika s prizemljem, katom i potkrovljem prvenstveno bi služila za razne potrebe, aktivnosti i cjelodnevni boravak korisnika.

Glavni ulaz u zgradu bio bi sa jugo-zapadne strane parcela u prizemlje, a sporedni ulaz sa sjevero-istočne strane, također u prizemlje.

U etažama zgrade treba predvidjeti:

- Prostorije za razne aktivnosti korisnika (ručni radovi, soba s računalima, društvene igre itd.)
- Prostoriju za rekreaciju (vježbanje) korisnika
- Sobu za medicinskog djelatnika
- Prostoriju za djelatnike sa sanitarnim čvorovima
- Prostorije za dnevni odmor korisnika
- Ured za prijem
- Gospodarski dio : kuhinju s pratećom ostavom, kotlovnicu, spremište vrtne opreme i alata, praonicu i spremište posteljine, spremište opreme za rekreaciju
- Blagovaonicu i dnevni boravak za korisnike
- Sanitarne prostorije za korisnike

Kolno pješački pristup je iz ulice Trga kralja Tomislava pa po kosom javnom slijepom putu dužine cca 180 m i širine 5,5 m koji dolazi na jugo-zapadni dio predmetnih parcela.

Naručitelj :	**SAMOSTAN UZNESENJA BLAŽENE DJEVICE MARIJE FRANJEVACA KONVENTUALACA, Molve, Virovska 21**

Zajednički tehnički opis

IR-1. Opis građevine

Postojeće stanje

Na neizgrađenim parcelama u Molvama, na k.č.br. 5, 6/1 i 12/3, k.o. Molve, površine 4.987 m2, izgraditi će se zgrada za cjelodnevni boravak korisnika.

Jugo-zapadni pristup predmetnim parcelama je postojećom asfaltiranom nerazvrstanom cestom.

Na parcelama će biti uređene pješačke staze i prilazi.

Izgradnja zgrade cjelodnevnog boravka za štićenike

Veličina i oblik nove građevine proizašao je prema projektnom zadatku, traženju investitora i odrednicama važećeg prostornog plana.

Kod projektiranja zgrade uzeto je u obzir specifičan oblik i konfiguracija terena, orijentacija prema stranama svijeta, vizure, položaj i izgled susjednih građevina i ostali arhitektonski elementi.

Posebna pažnja posvećena je odnosu prema postojećoj župnoj crkvi Blažene Djevice Marije koja dominira svojim položajem, veličinom i izgledom.

Novoprojektirana samostojeća zgrada za poludnevni boravak korisnika etažnosti: prizemlje, 1. kat i potkrovlje, smještena je u jugo-zapadom dijelu predmetnih parcela. Glavni ulaz u zgradu je iz prizemlja sa jugo-zapadne strane.

Volumen zgrade je kompaktan s istaknutim dijelovima te s fasadama koje izražavaju unutrašnju dispoziciju prostora. Krovište je dvostrešno.

Arhitektonsko oblikovanje građevine kao i upotrebljeni građevinski materijali u skladu su s tradicionalnim načinom građenja na tom području.

Građevina je udaljena min. 6 m od jugo-istočne međe i min. 7 m od sjevero-zapadne međe.

Unutarnje stepenište i dizalo povezuje sve etaže u zgradi : prizemlje, 1. kat i potkrovlje.

Pješački pristup je sa jugo-zapadne strane zgrade.

Vidljivi dijelovi sokla prizemlja su obloženi pločama ekstrudiranog polistirena (XPS).

Vanjske površine preko kojih se ulazi u zgradu obložene su protukliznom keramikom.

Fasadu zgrade treba izvesti od ”ETICS” sustava od mineralne vune debljine ploča prema proračunu, sa završnim oplemenjenim vodoodbojnim slojem silikatne žbuke, granulacije 0-2 mm, a u boji prema odabiru investitora.

Vanjske površine će biti uređene za potrebe pješačkih staza i prilaza, pristupnih površina te zelenila i sadnju bilja.

Konstrukcija

Građevina je konstruktivno neovisna i statički otporna na sve utjecaje i predviđena opterećenja.

Građevina se temelji na armirano-betonskim trakama.

Nosiva konstrukcija je kombinacija arm-bet. okvirne i zidane konstrukcije.

Nosivi vanjski zidovi prizemlja, 1. kata i potkrovlja su od šuplje blok opeke 30 cm te obrubljeni i ukrućeni s arm-betonskim serklažima. Nosivi unutarnji poprečni zidovi dijela prizemlja će biti od arm-betona d = 20 cm. Ostali nosivi unutarnji poprečni i uzdužni zidovi su od blok opeke 25 cm i 30 cm.

Pregradni zidovi su od porobetona 20 cm i 10 cm. Iznad otvora su arm-bet. grede i nadvoji.

Međukatne konstrukcije su izvedene kao polumontažni „FERT" stropovi i leže na vanjskim i unutarnjim nosivim zidovima i gredama.

Stropna konstrukcija iznad potkrovlja te ploče stubišta će biti monolitne armirano-betonske ploče, oslonjena na vanjske i unutarnje nosive zidove i grede.

Drveno krovište je dvostrešno i učvršćeno u arm. betonske grede i serklaže. Nosivi dijelovi krovišta su izrađeni od drvenih rogova i greda.

Zidovi, stropovi i krov su međusobno povezani horizontalnim, vertikalnim i kosim armirano - betonskim serklažima.

Pomoćna zgrada nadstrešnice za druženje i aktivnosti korisnika

Nadstrešnica će biti prizemna, otvorena građevina tlocrtne površine manje od 50m2 u funkciji nadstrešnice za druženje i aktivnosti korisnika.

Nadstrešnica će biti u funkciji pomoćne građevine osnovne građevine.

Nadstrešnica treba biti vanjskih mjera 8,00m x 6,00m.

Nadstrešnica treba biti drvene konstrukcije, dvostrešnog krovišta, pokrivenog crijepom.

Prostorno-planski uvjeti na predmetnoj lokaciji propisani su dokumentima:

- „PPU" OPĆINE MOLVE" (Sl. Glasnik KOPRIVNIČKO-KRIŽEVAČKE ŽUPANIJE od studenog 2000.g.)
- Izmjene i dopune „PPU" OPĆINE MOLVE" (Sl. Glasnik KOPRIVNIČKO-KRIŽEVAČKE ŽUPANIJE od srpnja 2004.g.)
- II. izmjene i dopune „PPU" OPĆINE MOLVE" (Sl. Glasnik KOPRIVNIČKO-KRIŽEVAČKE ŽUPANIJE od ožujka 2011.g.)
- Ciljane III. izmjene i dopune „PPU" OPĆINE MOLVE" (Sl. Glasnik KOPRIVNIČKO-KRIŽEVAČKE ŽUPANIJE od srpnja, 2014.g.).
- IV. izmjene i dopune „PPU" OPĆINE MOLVE" (Sl. Glasnik OPĆINE MOLVE od ožujka, 2019.g.)
- „PPU" OPĆINE MOLVE" (Sl. Glasnik OPĆINE MOLVE od rujna 2019.g.)

Lokacija zahvata prema važečem "PPU"	Socijalna namjena (D2.)
	Molve, Trg kralja Tomislava (k.č.br. 5, 6/1, 12/3, k. o. Molve)
Namjena	GRAĐEVINA ZA CJELODNEVNI BORAVAK U SVRHU PROCESA DEINSTITUCIONALIZACIJE KORISNIKA SOCIJALNIH USLUGA U ZAJEDNICI - SOCIJALNI EDUKACIJSKI CENTAR. Građevina će biti namijenjena za organizirano pružanje usluga cjelodnevnog boravka za odrasle osobe kroz usluge smještaja, boravka, prehrane, radne terapije, socijalne rehabilitacije i usluge provođenja slobodnog vremena. Kapacitet cjelodnevnog boravka je 18 korisnika. U cjelodnevnom boravku će biti osiguran dnevni smještaj korisnika.
Površina novoplanirane građevinske čestice :	4.987 m2 (cijeli kompleks)

		Socijalni edukacijski centar	**Pomoćna zgrada nadstrešnice za druženje i aktivnosti korisnika**
Ploštine predmetnih zgrada A. shodno normi HRN ISO 9836):	Tlocrtna površina (točka 5.1.2., norme HRN ISO 9836)	375,78 m^2	48,00 m^2
	Ukupna podna površina (točka 5.1.3., norme HRN ISO 9836)	1.232,54 m^2	48,00 m^2
	BGP zgrade-ukupna ploština poda (točka 5.1.3.1., norme HRN ISO 9836)	971,12 m^2	0,00 m^2
	Netto podna površina zgrade (5.1.5)	856,76 m^2	48,00 m^2
	Ploština korisne površine zgrade (5.1.7)	654,89 m^2	48,00 m^2
	Ploština servisne površine zgrade (5.1.8)	27,46 m^2	0,00 m^2
	Ploština za kretanje zgrade (5.1.9)	174,41 m^2	0,00 m^2

Ukupne podne površine građevine na novoplaniranoj građevinskoj čestici (Točka 5.1.3., norme HRN ISO 9836):	A. Socijalni edukacijski centar	=	1.232,54 m^2
	B. Pomoćna zgrada nadstrešnice	=	48,00 m^2
	Ukupno	=	**1.280,54 m^2**
Bruto građevinska površina građevine na građevinskoj čestici:	A. Socijalni edukacijski centar	=	971,12 m^2
	B. Pomoćna zgrada nadstrešnice	=	0,00 m^2
	Ukupno	=	**971,12 m^2**
Tlocrtna površina građevine na novoplaniranoj građevinskoj čestici (Točka 5.1.2., norme HRN ISO 9836):	A. Socijalni edukacijski centar	=	375,78 m^2
	B. Pomoćna zgrada nadstrešnice	=	48,00 m^2
	Ukupno	=	**423,78 m^2**

Ukupna visina:	Socijalni edukacijski centar =11,71m Pomoćna zgrada nadstrešnice =4,70m
Visina vijenca	Socijalni edukacijski centar =6,90m
	Pomoćna zgrada nadstrešnice =2,40m
Etažnost	Pr+1+Pk
Nagib krovne plohe :	Dvostrešni, 29°
Udaljenost od regulacijskog pravca:	> 35m
Udaljenost do stanovanja	> 26m
Izgrađenost građevinske čestice:	423,78 / 4.986,91 = 0,08 < od propisanih 0,5
Iskorištenost građevinske čestice:	971,12 / 4.986,91 = 0,19 < od propisanih 1,0

Širina čestice:	30,17m
Dubina čestice:	200,19m
Udaljenost do ruba susjedne građevne čestice :	6,78m
Udaljenost do susjedne građevne :	> 26m
Parkiranje :	🚗 47 vanjskih parkirališnih mjesta za potrebe korisnika građevine
Zelene površine :	P zelenih / P čestice 1.498,52 / 4.986,91 = **30,0%** > **30,0%**

Zajednički tehnički opis

IR-2. Detaljan opis smještaja građevine na građevnoj čestici

Novoprojektirana samostojeća zgrada za cjelodnevni boravak korisnika smještena je u jugo-zapadanom dijelu parcele.
Glavni ulaz u zgradu je sa jugo-zapadne strane parcele u prizemlje.
Građevina je udaljena min. 6 m od jugo-istočne međe i min. 7 m od sjevero-zapadne međe.
Pješački pristup je sa jugo-zapadne strane zgrade

Zajednički tehnički opis

IR-3. Detaljan opis namjene građevine

Građevina je projektirana prema želji investitora glede namjene i sadržaja : zgrada za cjelodnevni boravak s prostorima za aktivnosti korisnika i dnevni odmor koja će zadovoljiti potrebe korisnika.
Građevina će biti namijenjena za organizirano pružanje usluga cjelodnevnog boravka za odrasle osobe kroz usluge smještaja, boravka, prehrane, radne terapije, socijalne rehabilitacije i usluge provođenja slobodnog vremena. Kapacitet cjelodnevnog boravka je 18 korisnika.
U cjelodnevnom boravku će biti osiguran dnevni smještaj korisnika

Glavni ulaz u zgradu je sa jugo-zapadne strane parcele u prizemlje.
Unutarnje stepenište i dizalo povezuje sve etaže u zgradi : prizemlje, 1. kat i potkrovlje.

U prizemlju se nalazi soba za medicinskog djelatnika, dnevni boravak s čajnom kuhinjom, prostorija za djelatnike sa sanitarnim čvorovima, kuhinja s ostavom, spremište vrtne opreme i alata, prostorija za strojarske instalacija, blagovaonica, prostorija za aktivnosti ručnih radova korisnika te prostori sanitarija za korisnike.

U 1. katu nalaze se prostorije za dnevni odmor korisnika s kupaonicama, ured za prijem, muški i ženski sanitarni blokovi i praonica rublja i spremište posteljine.

U potkrovlju ispod dvostrešnog krova nalazi se prostor za društvene igre i radionice korisnika, prostor za rekreaciju korisnika, prostor s računalima za korisnike, i spremište opreme za rekreaciju.

Svijetla visina prizemlja iznosi 2,65 m, kata 2,45 m, a potkrovlja od 1,56 m do 2,79 m.
Vanjska i unutarnja stolarija je plastična, ostakljena izo staklom i zaštićena roletama.
Podovi u prostorima za dnevni boravak, dnevni odmor i za aktivnosti korisnika su od parketa, a u stepeništu i hodnicima od kamenih ploča.
Zidovi i podovi u sanitarnim prostorijama i kuhinji obloženi su keramičkim pločicama.

Zidovi su žbukani grubom i finom žbukom i obojani su poludisperzivnim bojama u svijetlim tonovima.
Stropovi su od gips-kartonskih ploča na laganoj limenoj podkonstrukciji.
Vanjske površine preko kojih se ulazi u zgradu obložene su protukliznom keramikom, a ograde su metalne.

Zajednički tehnički opis

IR-4. Opis načina priključenja na prometnu površinu

Kolni prilaz do parcele je po kosom javnom slijepom putu dužine cca 180 m i širine 5,5 m. koji dolazi na jugo-zapadni dio predmetnih parcela.
Rješenje prometa u mirovanju zadovoljava potrebe korisnika, djelatnika i posjetitelja izgradnjom vanjskih parkirališnih mjesta na parcelama k.č.br. 5 i 6/1.
Ukupno je osigurano 47 garažno - parkirališnih mjesta (veličine 2,5m x 5,0m) na parceli.
Predmetna građevina ima osiguran i uređen kolni prilaz na javnu prometnicu, koji je dovoljne protočnosti.

Zajednički tehnički opis

IR-5. Opis načina priključenja na komunalnu infrastrukturu

Elektro instalacije :

Zgrada će se priključiti na uličnu električnu mrežu.

U zgradi će se izvesti instalacije jake i slabe struje prema namjeni prostorija i potrebama korisnika. Elektroinstalacije će također kao dodatni element koristiti energiju dobivenu iz sunca.

Predviđa se dopušteno vršno opterećenje za cijelu zgradu po bijelom tarifnom modelu (dvotarifni) od cca 27,6 kW (limitatori 3x40A).

Vodovod :

Vodoopskrba zgrade biti će riješena novoplaniranim priključkom na sustav ulične mreže.

Kanalizacija :

Novoplanirani priključak na uličnu mrežu ulične kanalizacije, preko građevine kontrolnog okna.

Otpadne, fekalne i oborinske vode s prometnih površina čestice su kanalizirane na uličnu mrežu ulične kanalizacije

Plin :

Novi priključak. U građevinu će se ugraditi plinski zidni kondenzacijski uređaj snage 45 kW kao sekundarni izvor toplinske energije za grijanje prostora i primarni izvor za pripremu PTV. U kuhinji će biti lociran plinski štednjak s 4 plamenika ukupne priključne snaga plina od 24 kW i plinski roštilj ukupne priključne snage plina od 12 kW.

Energija iz obnovljivih izvora

Sustav grijanja i pripreme tople vode će kao energent koristiti toplinu sadržanu u zraku. U građevinu je predviđena ugradnja dizalice topline zrak/voda kao primarni izvor toplinske energije. Za potrebe hlađenja će se također koristiti dizalica topline, a kao rashladna tijela zidni ventilokonvektori.

Sustav grijanja zgrade biti će podno grijanje.

Ventilacija

Sanitarne prostore bez vanjskih otvora i praonicu potrebno je ventilirati mehaničkom ventilacijom.

Kuhinju ventilirati preko kuhinjske nape prema pravilim struke.

Prisilna ventilacija u građevini će se ugrađivati u:

- Sanitarni čvorovi – odsisna ventilacija
- Praonica – odsisna ventilacija
- Kuhinja – ventilacija preko kuhinjske nape

Telefon : Novi priključak.

Zajednički tehnički opis

IR-6. Opis načina zbrinjavanja građevnog otpada koji nastaje tijekom građenja građevine

Materijal će se odvajati na način da će neoštećenu opeku i masivnu drvenu krovnu građu u količini cca 2m^3, izvođač radova odvesti na vlastitu deponiju, gdje će ih pripremiti za ponovo korištenje ili ogrijev.

Preostali otpad ukupne količine od cca 14m^3 treba selektirati po vrstama na :

- Razni kartoni u papirni otpad, cca 0,07m^3,
- Građ. čelik, metalne vodov. i kanalizacijske cijevi u metalni otpad, cca 0,2m^3,
- Stakla s prozora i ogledala u stakleni otpad, cca 0,01m^3,
- Razne plastične cijevi i sl. u plastični otpad,, cca 0,01m^3
- Prozori,i vrata, drvene obloge i sl. u drveni otpad, cca 2m^3,
- Priključnice, utičnice, grla žarulja, žice s izolacijama u poseban elektro-otpad, cca 0,01m^3,
- Betoni, oštećene opeke, mortovi, pločice, keramičke sanitarije u građevinski otpad, cca 5,7m^3,
- Razni organski otpad od vegetacije i organske truleži pogodan za kompostiranje, cca 6m^3,

i sve odvesti na ovlaštene deponije za zbrinjavanje navedenih vrsta otpada.

Zajednički tehnički opis

IR-7. Opis načina zbrinjavanja opasnog otpada, ako se isti pojavljuje tijekom građenja odnosno korištenja građevine

Opasni otpad:

- Rabljena ulja, i masti od pogonskih strojeva

Deponiranje u posebne zatvorene spremnike, locirane u dubini gradilišta, na betonskom platou za deponiranje otpada, koje prema posebnom ugovoru prikupljaju i odvoze pravne osobe, koje se bave tom djelatnošću, a u skladu "Zakona o komunalnom gospodarstvu" i "Zakona o otpadu".

Zajednički tehnički opis

IR-8. **Iskaz ukupne podne površine zgrade, izračunate prema točki 5.1.3. norme HRN ISO 9836.**

Novoplanirano :

	A. GRAĐEVINA ZA CJELODNEVNI BORAVAK U SVRHU PROCESA DEINSTITUCIONALIZACIJE KORISNIKA SOCIJALNIH USLUGA U ZAJEDNICI		B. POMOĆNA ZGRADA NADSTREŠNICE ZA DRUŽENJE I AKTIVNOSTI KORISNIKA	
	Površine		Površine	
	Podne površine	Zatvorene podne površine shodno točki 5.1.3.1 norme	Podne površine	Zatvorene podne površine shodno točki 5.1.3.1
	m^2	m^2	m^2	m^2
PRIZEMLJE	371,28	371,28	48,00	0,00
NADSTREŠNICA ISPRED ULAZA	4,50	0,00	0,00	0,00
KAT	361,85	361,85	0,00	0,00
POTKROVLJE i TAVAN < 2m	256,92	0,00	0,00	0,00
POTKROVLJE > 2m	237,99	237,99	0,00	0,00
Ukupno	**1232,54 m2**	**971,12 m2**	**48,00 m2**	**0,00 m2**
Ukupna podna površina (točka 5.1.3., norme HRN ISO 9836)	**1.232,54 m2**		**48,00 m2**	
Tlocrtna površina (točka 5.1.2., norme HRN ISO 9836)	**375,78 m2**		**48,00 m2**	

Arhitektonski tehnički opis

AO-1. Opis načina izvedbe građevinskih i drugih radova pri građenju projektiranog dijela građevine

Visina vijenca:	6,90 m (socijalni edukacijski centar) 2,40 m (pomoćna zgrada nadstrešnice)
Visina najvišeg dijela krova	11,71 m (socijalni edukacijski centar) 4,70 m (pomoćna zgrada nadstrešnice)
Vertikalne konstrukcije:	<u>Socijalni edukacijski centar</u> Nosiva konstrukcija će biti kombinacija nosivih stijena, arm-bet. okvirne i zidane konstrukcije. Nosivi unutarnji poprečni zidovi dijela prizemlja će biti od arm-betona d = 20 cm. Ostali nosivi unutarnji poprečni i uzdužni zidovi su od blok opeke 25 cm i 30 cm. Nosivi vanjski zidovi prizemlja, kata i potkrovlja će biti od šupljih glinenih termo blokova 30 cm, u PC mortu, ukrućena horizontalnim i vertikalnim serklažima. Novoplanirano okno dizala će se sastojati od zidova masivne armirano-betonske konstrukcije. Stubište će biti od masivnih zidova i ploča, armirano-betonske konstrukcije. <u>Pomoćna zgrada nadstrešnice</u> Masivni drveni stupovi kao oslonci za krovnu konstrukciju. Stupovi će biti usidreni u arm.-bet. temelje preko čeličnih, pocinčanih „papuča”.
Horizontalne konstrukcije:	<u>Socijalni edukacijski centar</u> Međukatne konstrukcije iznad prizemlja i kata su izvedene kao polumontažni „FERT” stropovi i leže na vanjskim i unutarnjim nosivim zidovima i gredama. Stropna konstrukcija iznad potkrovlja te ploče stubišta će biti monolitne armirano-betonske ploče, oslonjena na vanjske i unutarnje nosive zidove i grede. Monolitne armirano-betonske ploče podova na tlu, debljine 12cm, na šljunčanoj podlozi. <u>Pomoćna zgrada nadstrešnice</u> Drvene stupove stabilizirati na gornjim rubovima, drvenim gredama, preko metalnih ploča i vijaka. Monolitne armirano-betonske ploče podova na tlu, debljine 12cm, u plohama, na šljunčanoj podlozi.
Temeljenje :	<u>Socijalni edukacijski centar</u> Temelji pod zidovima su trakasti temelji širine 65 i 80cm. Dubina temeljenja min. -1m. Većina temelja izvesti će se kao nearmirana. Armira se samo nadtemeljni serklaž/zid visine 85cm, različitih debljina 20,25 i 30cm. Nearmirane trake se armiraju samo konstruktivnom armaturom u donjoj zoni. Pod a.betonskim zidom čitav temelj će se armirati – nadtemeljni zid i sama traka. Sve nadtemeljne serklaže potrebno je povezati međusobno te sa podnom pločom. <u>Pomoćna zgrada nadstrešnice</u> Betonske temeljne trake, na gornjem dijelu završene s temeljnim gredama.

Nenosivi zidovi :	Od porobetona 10 cm i 20 cm, u posebnom tankoslojnom mortu, povezani s nosivim zidovima.
Krovne konstrukcije :	Socijalni edukacijski centar Drveno krovište je dvostrešno, nagiba 29°, učvršćeno u arm. betonske grede i serklaže. Nosivi dijelovi krovišta su izrađeni od drvenih rogova i greda. Rogovi krovišta oslanjaju se na podrožnice koje su postavljene na rubove a.b.ploče nad etažom potkrovlja, na nazidnice na vrhu uzdužnih zidova te na nazidnice na vanjskim nadozidima. Zbog velike dužine zidova rogovi će se nastavljati. Obavezno izvesti spoj prema projektu kojim se rogovi povezuju u kontinuitet. Obavezna izvedba daščane oplate na rogovima u funkciji stabilizacije krovnih ravnina. Pomoćna zgrada nadstrešnice Novoplanirano krovište će biti dvostrešno, simetrično, drvene konstrukcije, nagima 30° sastavljeno od drvenih rogova, položenih na drvene podrožne grede, koje će preko drvenih stupova biti oslonjene na temelje.
Krovni pokrov:	Socijalni edukacijski centar Crijep na potkonstrukciju od drvenih letvi, ispod kojih treba izvesti paropropusnu-vodonepropusnu, aluminijsku perforiranu foliju s filcom, koja se mora prevesti do 1/3 žlijeba. Pomoćna zgrada nadstrešnice Iznad rogova će se izvesti daščana oplata, paropropusna folija, te kontraletve i letve 35/55 mm, te pokrov dvostruko utorenim glinenim crijepom.
Pročelja:	Pročelja zgrade treba izvesti od ”ETICS” sustava od mineralne vune debljine ploča prema proračunu, sa završnim oplemenjenim vodoodbojnim slojem akrilne žbuke, granulacije 0-2 mm, a u boji prema odabiru investitora. Na nadtemeljne zidove treba izvesti ”ETICS” sustav od ploča ekstrudiranog polistirena debljine ploča prema proračunu, sa završnim oplemenjenim vodoodbojnim slojem akrilne žbuke, granulacije 0-2 mm, a u boji prema odabiru investitora.
Hidroizolacija:	**Podne ploče na tlu i ispod zidanih zidova :** Izvesti bitumensku ljepenku s staklenim voalom, debljine 3mm, na hladnom bitumenskom prednamazu. Ispod svih pragova vanjskih vrata, hidroizolaciju produljiti do vanjskog ruba zidane konstrukcije, te preko prije izvedenog holkera, podići do ruba gotovog poda, gdje bitumenskim ljepilom spojiti i prekopliti s PE, čepastom folijom, podignutom s vanjske strane toplinske izolacije. Na mjestu spoja u nivou poda, rešku 2 x 2 cm, zabrtviti UV otpornim kitom. **Natkriveni i nenatkriveni ulaz:** Trostruki premaz dvokomponetnom polimer-cementnom smjesom s armiranjem drugog sloja staklenom mrežicom. Završno izvesti gres pločice u padu prema van, reški ispunjenih epoksidnom masom, zaljepljene vodonepropusnim ljepilom za pločice
Stropovi:	Socijalni edukacijski centar Stropovi su od gips-kartonskih ploča na laganoj limenoj podkonstrukciji. U podgledu arm.-betonskih stropova treba izvesti fino izravnavanje

	posebnom masom za izravnavanje betona, te završno bojiti poludisperzijskim bojama. <u>Pomoćna zgrada nadstrešnice</u> U podgledu će biti vidljiva krovna daščana obloga, koju treba impregnirati protupožarnim i fungicidnim premazima .
Prozori:	Novoplanirani prozori će biti PVC s ostakljenjem 4+16A+4LE+16A+4LE mm, low-e staklo, Uw<1,10 W/m2 K, odnosno prema opisima u troškovniku.
Zaštita od sunca:	"Eslinger rolete" u termoizoliranoj kutiji Zasjenjenja nadstrešnicama. Unutarnje vertikalne trakaste zavjese .
Vanjska vrata:	PVC s ostakljenjem 4+16+4LE mm, odnosno prema opisima u troškovniku.
Unutarnja vrata:	Drvena
Vodoopskrba :	Vodoopskrba zgrade biti će riješena novoplaniranim priključkom na sustav ulične mreže.
Odvodnja otpadnih voda :	<u>Socijalni edukacijski centar</u> Novoplanirani priključak na uličnu mrežu ulične kanalizacije, preko građevine kontrolnog okna. Otpadne i fekalne vode s prometnih površina čestice su kanalizirane na uličnu mrežu ulične kanalizacije. Kuhinjske otpadne vode će biti priključene na temeljnu kanalizaciju preko odvajača ulja i masti. Odvodnja površinskih oborinskih voda će biti procjeđivanjem u tlo ispod projektiranih kolničkih zastora, a u slučaju velikih oborina, preko kanalica u novoplanirane slivnike s pjeskolovima, koji će biti priključen na upojni bunar. <u>Pomoćna zgrada nadstrešnice</u> Krovne vode će se odvoditi preko žljeba i krovne vertikale na zelene površine, gdje će se procjeđivati kroz tlo, odnosno alternativno će se sakupljati u posebnim posudama i koristiti kao sanitarna voda za zalijevanje i pranje.
Osvjetljenje:	Glavnina osvjetljenja u građevini je omogućena preko prozora, a izvedena će biti i odgovarajuča umjetna električna rasvjeta, dimenzionirana prema namjeni prostorija.
Telekomunikacijske i mrežne instalacije:	Planira se izvedba lokalne mreže i prateće mrežne opreme unutar zgrade s vezom na globalnu mrežu preko širokopojasne telekomunikacijske instalacije.
Antenske instalacije :	Izvedba antenske instalacije unutar zgrade.
Vatrodojava :	Nije planirana.
Ventilacija :	Sanitarne prostore bez vanjskih otvora i praonicu potrebno je ventilirati mehaničkom ventilacijom. Kuhinju ventilirati preko kuhinjske nape prema pravilim struke. Prisilna ventilacija u građevini će se ugrađivati u: • Sanitarni čvorovi – odsisna ventilacija • Praonica – odsisna ventilacija • Kuhinja – ventilacija preko kuhinjske nape
Grijanje i hlađenje :	U građevinu je predviđena ugradnja dizalice topline zrak/voda kao primarni izvor toplinske energije, plinski kondenzacijski uređaj kao sekundarni izvor toplinske energije za grijanje prostora i primarni izvor za pripremu PTV. Za potrebe hlađenja će se koristiti dizalica topline koja služi ujedno i

za grijanje građevine, a kao rashladna tijela zidni ventilokonvektori. Sustav grijanja zgrade biti će podno grijanje.

Dizalo : Električno dizalo će biti priključeno na el. instalaciju zgrade, temeljeno na temeljnoj ploči i konstruktivno povezan na konstrukciju zgrade.

Ograde :

ULIČNA OGRADA

Žičani ogradni paneli između stupova od metalnih cijevi fiksiranih na armirano betonske temelje, ukupne visine do 180cm

OGRADA PREMA SUSJEDIMA

Žičani ogradni paneli između stupova od metalnih cijevi fiksiranih na armirano betonske temelje, ukupne visine do 180cm

OGRADNA VRATA

Kolna, klizna vrata kolnog prilaza, širine 1200cm

Jednokrilna, klizna, od metalnih cijevi, montirane prozračne ispune istog sustava kao i ulična ograda s automatskim elekto-motornim daljinskim upravljanjem, a elektromotor treba imati mogućnost deblokade.

Zbrinjavanje otpada:

U cijeloj zgradi se predviđa istovremeni boravak osoba :

- Dnevni boravak 25-tero osoba
- Povremeni boravci većih skupina ljudi (do 50 osoba) za vrijeme većih okupljanja u zgradi (proslave blagdana, socijalni programi itd.)

Shodno tome, predviđeno je odvojeno deponiranje otpada, a za ostali komunalni otpad je predviđen kontejner.

Komunalni otpad :

Planira se odvojeno odvajanje otpada u tipskim zatvorenim posudama i vrečama za otpad, koje će se deponirati ispod posebne nadstrešnice .

- Papirni otpad, u tipske kartonske kutije na nekoliko lokacija u zgradi,
- Metalni otpad, u tipsku kantu na kotačima kapaciteta 0,1m^3
- Stakleni otpad, u tipsku kantu na kotačima kapaciteta 0,1m^3
- Plastični otpad, u posebne PE vreče kapaciteta ,
- Biološki otpad, u u tipsku kantu na kotačima kapaciteta 0,1m^3
- Ostali otpad u tipski zatvoreni kontejner na kotačima kapaciteta 1m^3.

Prikupljanje i odvoz otpada ugovoriti , s pravnim osobama koje su ovlaštene za djelatnost prikupljanja i zbrinjavanja otpada, a u skladu "Zakona o komunalnom gospodarstvu" i "Zakona o otpadu".

Ostali otpad (bez komunalnog):

- Uloške iz odvajača ulja i masti,
- Rabljena ulja, i masti od pogonskih strojeva

Vađenje uloška iz mastolova i odvoz ugovoriti periodički, shodno tvorničkom uputstvu proizvođača mastolova, s pravnim osobama koje obavljaju koje su ovlaštene za djelatnost prikupljanja i zbrinjavanja otpada, a u skladu "Zakona o komunalnom gospodarstvu" i "Zakona o otpadu".

Arhitektonski tehnički opis

AO-2. **Iskaz ukupne korisne površine zgrade (točka 5.1.7. norme HRN ISO 9836.).**

Naziv prostorije	Podna obloga	Netto podna površina (m2)
Vjetrobran	gres pločice	8,56
Nadstrešnica ispred ulaza	gres pločice	4,50
Hodnik 1	gres pločice	37,91
Hodnik 2	gres pločice	5,87
Soba medicinskog djelatnika	parket	15,72
Dnevni boravak	parket	40,17
Čajna kuhinja	pločice	4,43
Prostorija za djelatnike	pločice	9,90
wc muški 2	pločice	2,75
wc ženski 2	pločice	2,75
Kuhinja	pločice	21,78
Ostava	pločice	10,50
Spremište vrtne opreme i alata	pločice	17,80
Prostorija za strojarske instalacije	pločice	17,80
Blagovaonica	pločice	33,08
Prostorija za aktivnosti ručnih radova	parket	32,29
Predprostor wc-a	pločice	4,30
wc muški 1	pločice	2,73
wc ženski 1	pločice	5,48
wc za osobe s invaliditetom	pločice	4,26
Predprostor stubišta	pločice	21,27
Stubište s podestom	pločice	10,38
Okno dizala	beton	3,22
Prizemlje - neto podna površina (5.1.5)		**317,45**
Prizemlje - ploština korisne površine (5.1.7)		**207,94**
Prizemlje - ploština servisne površine (5.1.8)		**21,02**
Prizemlje - ploština za kretanje (5.1.9)		**88,49**

Naziv prostorije	Podna obloga	Neto podna površina (m2)
Hodnik	pločice	44,26
Ured	parket	26,14
Sanitarni blok muški	pločice	12,07
Sanitarni blok ženski	pločice	12,07
Spremište posteljine	pločice	24,63
wc 1a	pločice	4,53
wc 1b	pločice	4,53
Prostorija za dnevni odmor 1	parket	42,49
Prostorija za dnevni odmor 2	parket	47,04
Prostorija za dnevni odmor 3	parket	53,52
wc 2	pločice	4,53
wc 3	pločice	4,31
Predprostor stubišta	pločice	4,70
Stubište s podestom	pločice	10,38
Okno dizala	beton	3,22
1. kat - neto podna površina (5.1.5)		**298,42**
1. kat - ploština korisne površine (5.1.7)		**235,86**
1. kat - ploština servisne površine (5.1.8)		**3,22**
1. kat - ploština za kretanje (5.1.9)		**59,34**

Naziv prostorije	Podna obloga	Neto podna površina (m2)
Hodnik	pločice	26,58
Prostor za društvene igre i radionice za korisnike	parket	47,47
Spremište opreme za rekreaciju	pločice	12,15
Prostor za rekreaciju korisnika	parket	102,90
Prostorija s računalima za korisnike	parket	43,87
Predprostor stubišta	pločice	4,70
Okno dizala	beton	3,22
Potkrovlje - neto podna površina (5.1.5)		**240,89**
Potkrovlje - ploština korisne površine (5.1.7)		**211,09**
Potkrovlje - ploština servisne površine (5.1.8)		**3,22**
Potkrovlje - ploština za kretanje (5.1.9)		**26,58**

Netto podna površina zgrade (5.1.5)	856,76
Ploština korisne površine zgrade (5.1.7)	654,89
Ploština servisne površine zgrade (5.1.8)	27,46
Ploština za kretanje zgrade (5.1.9)	174,41
Ploština korisne površine grijanog dijela zgrade A_k	856,76

Naziv prostorije	Podna obloga	Netto podna površina (m2)
Pomoćna zgrada nadstrešnice	beton	48,00
Prizemlje - neto podna površina (5.1.5)		**48,00**
Prizemlje - ploština korisne površine (5.1.7)		**48,00**
Prizemlje - ploština servisne površine (5.1.8)		**0,00**
Prizemlje - ploština za kretanje (5.1.9)		**0,00**

INVESTITOR :	**SAMOSTAN UZNESENJA BLAŽENE DJEVICE MARIJE FRANJEVACA KONVENTUALACA, Molve, Virovska 21**	PROJEKTANT:	**Z. LJUBIĆ d.i.a.**
ZAHVAT U PROSTORU :	**Građevina za cjelodnevni boravak u svrhu procesa deinstitucionalizacije korisnika socijalnih usluga u zajednici – socijalni edukacijski centar**	BR. DOK. :	**IZPA-2020-02**
LOKACIJA ZAHVATA:	**Molve, Trg kralja Tomislava (k.č.br. 5, 6/1, 12/3, k. o. Molve)**	DIO PR. :	**ARHITEKTONSKI IZVEDBENI**

Zajednički tehnički opis

AO-3. **Iskaz ukupnog obujma zgrade izračunat prema točki 5.2.2. norme HRN ISO 9836.**

	A. GRAĐEVINA ZA CJELODNEVNI BORAVAK U SVRHU PROCESA DEINSTITUCIONALIZACIJE KORISNIKA SOCIJALNIH USLUGA U ZAJEDNICI			B. POMOĆNA ZGRADA NADSTREŠNICE ZA DRUŽENJE I AKTIVNOSTI KORISNIKA		
	Površine	Obujam		Površine	Obujam	
	Podne površine	Bruto obujam za doprinose	Brutto obujam prema 5.2.2	Podne površine	Bruto obujam za doprinose	Brutto obujam prema 5.2.2
	m^2	m^3	m^3	m^2	m^3	m^3
PRIZEMLJE	371,28	1118,19 m3	1118,19 m3	48,00	48,00 m3	178,56 m3
NADSTREŠNICA ISPRED ULAZA	4,50	0,00 m2	10,85 m2	0,00	0,00 m2	0,00 m2
KAT	361,85	1024,44 m3	1024,44 m3	0,00	0,00 m3	0,00 m3
POTKROVLJE i TAVAN < 2m	256,92	260,25 m3	260,25 m3	0,00	0,00 m3	0,00 m3
POTKROVLJE > 2m	237,99	674,68 m3	674,68 m3	0,00	0,00 m3	0,00 m3
Ukupno	**1232,54 m2**	**3077,56 m3**	**3088,41 m3**	**48,00 m2**	**48,00 m3**	**178,56 m3**

Obujam zgrade po točki 5.2.2 norme HRN ISO 9836.:

☞ **= 3.088,41m³ + 178,56m³ = 3.266,97m³**

Dokazi o ispunjavanju temeljnih i drugih zahtjeva

Mehanička otpornost i stabilnost :

Sukladno tehničkom rješenju i proračunu mehaničke otpornosti i stabilnosti koji su u sastavu građevinskog projekta.

Sigurnost u slučaju požara :

Primjenjene propisane mjere shodno zakonskim i podzakonskim aktima, te izrađenom elaboratu zaštite od požara. Sukladno točki A2.9. iz priloga 2., „Pravilnika o razvrstavanju građevina u skupine po zahtijevanosti mjera zaštite od požara (»Narodne novine« br. 56/12 i 61/12), predmetne zgrade su katogorizirane kao građevine skupine 2.- zahtjevne građevine, za koje je potreban elaborat zaštite od požara

OTPORNOST NA POŽAR KONSTRUKCIJE I ELEMENATA U VREMENU ODREĐENOM PROPISOM - projektirana

Podjela zgrada i građevina u podskupine prema zahtjevnosti zaštite od požara, sukladno PRAVILNIKU O OTPORNOSTI NA POŽAR I DRUGIM ZAHTJEVIMA KOJE GRAĐEVINE MORAJU ZADOVOLJITI U SLUČAJU POŽARA (NN RH 29/2013) :

ZGRADA PODSKUPINE 5 (ZPS 5)

ONEMOGUĆAVANJE ŠIRENJA VATRE I DIMA UNUTAR GRAĐEVINE - projektirano

	Projektirane mjere
Podjela zgade u požarne odjeljke	Zgrada je podijeljena u 2 požarna odjeljka: 1. Cijela zgrada, izuzev okna dizala 2. Okno dizala Neto ploština poda zgrade (5.1.5) 856,76m^2, odnosno Uporabna ploština zgrade je (5.1.7) 654,89 m^2. Zgrada je prizemlje + kat + potkrovlje.
Uređaji za odvod dima i topline s prirodnim prozračivanjem	Nisu planirani
Podjela zgrade u dimne sektore	Nije planirana
Požarni zidovi	Nisu planirani
Oblikovanje građevinskih dijelova na granicama požarnih odjeljaka i udaljenosti	Na granici okna dizala prema zgradi (granici požarnih odjeljaka) će biti zidovi REI 120 i vrata dizala EI 120.
Otvori na granicama požarnih odjeljaka i pokretni elementi za njihovo zatvaranje	Nisu planirani

ONEMOGUĆAVANJE ŠIRENJA VATRE NA SUSJEDNE GRAĐEVINE

	Projektirane mjere	Dokaz provedbe mjere
Određivanje sigurnih udaljenosti i drugih mjera na razini dokumenata prostornog uređenja (prostornih i urbanističkih planova):	Najmanja udaljenost planiranog zahvata od drugih samostojećih zgrada će biti 26m	Geodetski elaborat
Izvedba vanjskih zidova određene otpornosti na požar i zidnih obloga i izolacija, reakcije na požar A1 ili A2-s1, d0:	Fasadni ETICS sustav će biti negoriv (A2 po EU klasifikaciji)	Izjava o sukladnosti
Oblikovanje građevinskih dilelova na granicama požarnih odjeljaka i udaljenosti	Na granici okna dizala prema zgradi (granici požarnih odjeljaka) će biti zidovi REI 120 i vrata dizala EI 120.	

OMOGUĆAVANJE DA OSOBE MOGU NEOZLIJEĐENE NAPUSTITI GRAĐEVINU (EVAKUACIJA), ODNOSNO DASE OMOGUĆI NJIHOVO SPAŠAVANJE

	Projektirane mjere	Dokaz provedbe mjere - napomena
Zaposjednutost prostora: (čl. 32.)	Zgrada se sastoji od 3 nadzemne boravišne etaže. U cijeloj zgradi se predviđa istovremeni boravak osoba : - Dnevni boravak 25-tero osoba (korisnici i zaposlenici) - Povremeni boravci većih skupina ljudi (vanjski korisnici – do 20 osoba) za vrijeme većih okupljanja u zgradi (proslave blagdana, socijalni programi itd.) U zgradi se ukupno predviđa istovremeni boravak najviše do 50 osoba.	
Raspored i broj evakuacijskih puteva te izlaza primjeren broju ljudi i njihovoj pokretljivosti:	Najdulji evakuacijski put je 37m, a duljine zajedničkih dijelova evakuacijskih puteva nisu veće od 7m.	
	Svi evakuacijski putevi u građevini su minimalne širine 1,1m, , a vrata svjetle širine veće od 0,8m, što je više od zahtjeva pravilnika i izračunatih potrebnih širina.	
	Vrata svakog izlaza trebaju biti svjetle širine najmanje 80cm i visoka najmanje 210cm i otvarati se u smjeru bijega. Vrata za evakuaciju, koja se zatvaraju, moraju biti opremljena s ključevima. Vrata za evakuaciju moraju biti također primjereno označena.	
	Nad prednjim i zadnjim izlazima moraju biti dobro vidljive trajno svjetleće oznake za izlaz	
	Svi evakuacijsku putevi su kapacitirani prema zaposjednutosti, a realno će zaposjednutost biti višestruko manja, što je vidljivo u poglavlju izračuna zaposjednutosti.	
Broj požarnih stubišta:	Jedno unutarnje, koje povezuje sve etaže u građevini, širine 1,3m.	
Sustavi za odvođenje dima i/ili topline :	Nisu planirani.	
Sustavi za rano otkrivanje i gašenje požara :	Nisu planirani.	
Sustavi za uzbunjivanje korisnika građevine :	U zatvorenim prostorijama, gdje se očekuje pojava plina, se namjesti detektor plina 20 cm pod stropom.	
	Sustav mora imati odnosno mora biti priključen na stalni izvor/rezervno napajanje, prenos signala plinskoga alarma pak mora biti izveden na vlasnika i JVP.	
Znakovi koji upućuju na evakuacijske puteve :	Oznake za izlaz u nuždi na izlazima i na evakuacijskim putevima. U pogledu oblika i boje znakova na pločama primjenjuje se hrvatska norma HRN 7010.	
Ugradnja protupanik kvaka, pritisnih ploča, šipki i slično na evakuacijskim vratima :	Protupanik kvake na svim izlaznim vratima na krajevima evakuacijskih puteva, ugrađene sukladno HRN EN 179 i/ili HRN EN 1125	

OMOGUĆAVANJE ZAŠTITE SPAŠAVATELJA (INTERVENCIJA)

Vatrogasni pristupi i površine za vatrogasni rad (manipulativne površine) :	☞ **Sa dvije duže strane zgrade.** ☞ Ukupno ima dvije površina za vatrogasna vozila na čestici, a u slučaju nužde mogu vatrogasna vozila stajati i na drugim opločenim i pošljunčanim površinama. ☞ Na prilazima vatrogasnom pristupu će biti kolna vrata za koje će vatrogasci imati osiguranu mogućnost otvaranja. ☞ Vatrogasni prilazi će biti uređene površine modernim kolničkim zastorom, nosivosti osovinskog pritiska većeg od 100kN, ☞ površine za rad vatrogasnog vozila će biti minimalne širine 5,5m, uzduž građevine i nosivosti osovinskog

	pritiska većeg od 100kN ☛ vatrogasna postrojba bez stalnog dežurstva DVD Molve je udaljena do 125m zračne linije, ☛ vatrogasna postrojba s stalnim dežurstvom grada Đurđevca je udaljena do 10 km zračne linije ☛ površine za gašenje požara će biti udaljene manje od 12 m od pročelja građevine, odnosno najbližeg otvora preko kojeg je moguća evakuacija.	
Otpornost na požar nosive konstrukcije koja omogućuje i duže djelovanje vatrogasaca zbog gašenja ili pretraživanja građevine :	Nije planirana.	
Uređaji za opskrbu vodom		
Unutarnja hidrantska mreža sa sigurnim izvorom	Nije planirana.	
Vatrogasni aparati	Ručni vatrogasni aparati (P=2084,13m2, nisko požarno opterećenje = 12 ručnih vatrogasnih aparata) - vatrogasni aparat S-9 kg (prah ABC)	Izjava izvođača rada - Potvrda o ugrađenim vatrogasnim aparatima

NAPOMENA:
Pojedini izvođači radova i nadzorni inženjeri na objektu su dužni pravovremeno obavijestiti odgovornoga projektanta požarne sigurnosti o vremenu početka i o predviđenom vremenu izvođenja svih tih građevinskih radova, koji mogu bitno utjecati na ispunjenje tehničkih zahtjeva.

Higijena, zdravlje i okoliš :

Projektirani sanitarni čvorovi i kupaonice će osigurati obavljanje osobne higijene korisnika i zaposlenih u zgradi.
Projektirani sustavi grijanja, ventilacije i hlađenja će osigurati zdrave mikro-klimatske uvjete u zgradi.
Projektirana kuhinja, wc s predprostorom i prateći prostori spremišta hrane i sredstava za čišćenje kuhinje će osigurati potrebne higijenske uvjete za zdravstveno sigurnu pripremu i serviranje hrane korisnicima.
Kuhinja je projektirana u prizemlju, a mjesta konzumacije će za grupu korisnika biti pripadajuća blagovaonica.
Put pripremljene hrane iz kuhinje do blagovaonice u prizemlju će ići preko hodnika, uvijek unutar zgrade, duljine 5m.
Doprema pripremljene hrane do mjesta konzumacije u blagovaonicu će biti u servisnim kolicima, cijelo vrijeme unutar zgrade.
Servisna kolica će na putu od kuhinje do mjesta konzumacije biti zatvorena, te će tako biti onemogućen vanjski utjecaj na pripremljenu hranu.
Hranu će korisnici konzumirati u odgovarajućijm tanjurima ili posudama sjedeći za stolovima u blagovaonici
Nakon konzumacije, kada se svi najedu, prljavo posuđe će se prikupljati u servisna kolica i vraćati u kuhinju.
Kolica i posuđe će se u kuhinji oprati, te oprano ponovo koristiti.

Projektirani sustavi grijanja, ventilacije će osigurati zdrave mikro-klimatske uvjete u zgradi.
Projektirane kupaonice, wc-i i čajna kuhinja će osigurati potrebne higijenske uvjete.

Ostaci hrane i drugi otpad će se zbrinjavati u posebnim posudama za otpad, odvojeno biološki (ostaci hrane i sl.) i posebno papir, mekana plastika, tvrda plastika, metalni otpad, te ostali komunalni otpad, za što će biti osigurane posebne posude za privremeno deponiranje otpada.

Ventilacija:
Sanitarne prostore bez vanjskih otvora i praonicu potrebno je ventilirati mehaničkom ventilacijom.
Kuhinju ventilirati preko kuhinjske nape prema pravilim struke.
Prisilna ventilacija u građevini će se ugrađivati u:

- Sanitarni čvorovi – odsisna ventilacija
- Praonica – odsisna ventilacija
- Kuhinja – ventilacija preko kuhinjske nape

Grijanje i hlađenje :
U građevinu je predviđena ugradnja dizalice topline zrak/voda kao primarni izvor toplinske energije, plinski kondenzacijski uređaj kao sekundarni izvor toplinske energije za grijanje prostora i primarni izvor za pripremu PTV.
Za potrebe hlađenja će se koristiti dizalica topline koja služi ujedno i za grijanje građevine, a kao rashladna tijela zidni ventilokonvektori.
Sustav grijanja zgrade biti će podno grijanje.

Osvjetljenje:
Glavnina osvjetljenja u građevini je omogućena preko prozora, a izvedena će biti i odgovarajuča umjetna ”LED” električna rasvjeta, dimenzionirana prema namjeni prostorija. Elektroinstalacije će također kao dodatni element koristiti energiju dobivenu iz sunca.

Sigurnost i pristupačnost tijekom uporabe :

Ulazni prostor u građevinu
Primjenjene propisane mjere shodno zakonskim i podzakonskim aktima :
Dvokrilna ulazna vrata koja se otvaraju prema van, širine svijetlog otvora krila 170/210 cm s ugrađenom pristupačnom kvakom i oznakom smjera otvaranja.
Prag će biti visine 1cm, što je manje od dozvoljenih 2cm.
Prije ulaznih vrata će u ravnini poda biti ugrađen otirač-strugač od armiranog kumiranog materijala. Osvjetljenje će biti primjereno, više od 200 luxa.

Komunikacije :
Komunikacije moraju omogućavati ispunjavanje sljedećih uvjeta, odnosno imati:
Svi hodnici svake etaže će biti u istoj razini, širine cca 180cm, što je više od propisanih 110cm.
Vrata na komunikacijskim dijelovima će biti bez pragova, najmanje širine 91cm.
Sva vrata na evakuacijskim putevima će imati ugrađene pristupačne kvake.
Sva vatrogasna crijeva, vatrogasni aparati i druge instalacije šire od 10cm, će biti ugrađeni u posebne ugradbe zidne ormare i police.
Osvjetljenje će biti primjereno, više od 100 luxa.
Projektirano je unutarnje dizalo za prilaz u građevinu osobama slabije pokretljivosti.

Dizalo:
Unutarnja dimenzija kabine će biti 110 × 140 cm, s posmičnim vratima koja neće smanjivati korisnost prostora, širine svijetlog otvora najmanje 90cm.
Pozivna i upravljačka ploča će biti u rasponu visine od 90 do 120 cm, s tipkovnicom kontrastne izvedbe, reljefno prepoznatljivih brojeve etaža i drugih informacija na Braille pismu.
Rukohvat unutar kabine dizala treba biti na visini od 90 cm, a najava katova treba biti govorna i vizualno-svjetlosna.
Od ulaznih vrata građevine do dizala će biti postavljena taktilna crta vođenja širine najmanje 40 cm, s užljebljenjima u smjeru vođenja i sljedeće oznake pristupačnosti :

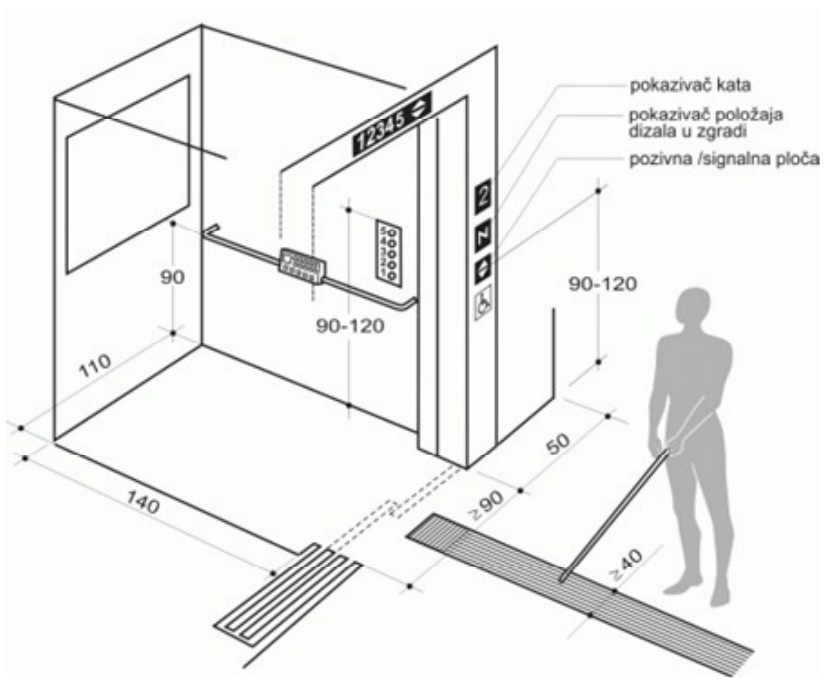

Pješačke i kolne površine
Sve pješačke površine su širine 300cm, u istoj razini s minimalnim poprečnim nagibima do 0,2%.

Prilazna rampa širine više od 120cm za prilaz osobama smanjene pokretljivosti do vanjskog prostora za ulaz u građevinu će biti s nagibom do 8,3%, s odmorišnim podestom od najmanje dužine od 150 cm na svakih 6 m dužine rampe, ukupne duljine 993cm.

Tri parkirna mjesta za invalide dimenzija 220 x 500 cm s međuprostorom širine 150 cm su locirana na vanjskom parkiralištu.

Slika 1.1.: Oznaka pristupačnosti za osobe u invalidskim kolicima

Slika 1.25.: Oznaka pristupačnog parkirališnog mjesta

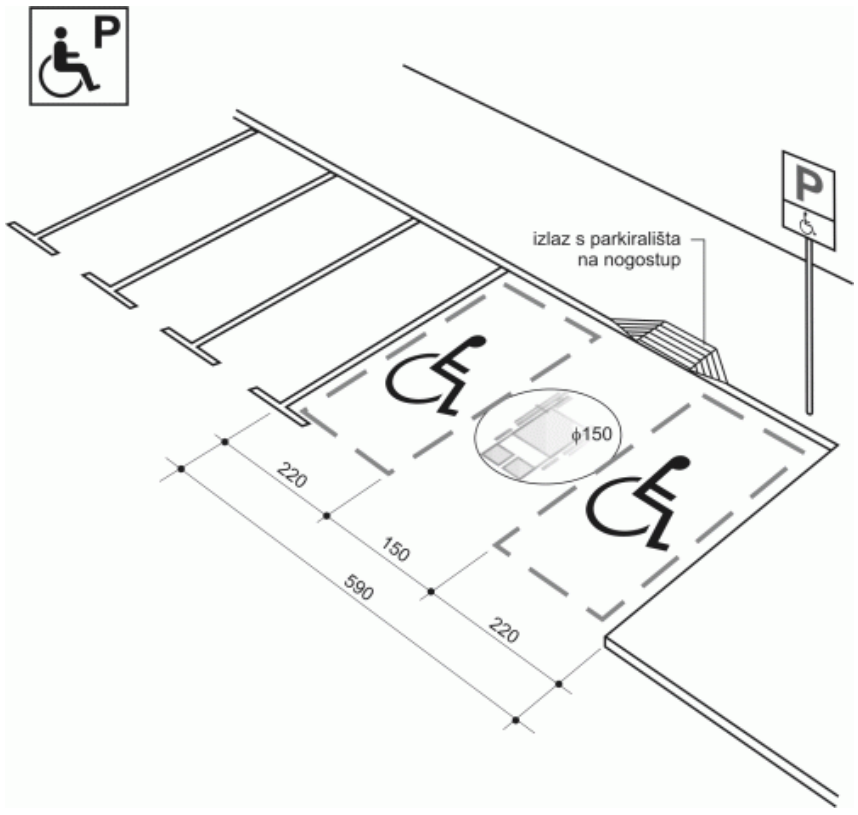

Zaštita od buke :

Primjenjene propisane mjere shodno zakonskim i podzakonskim aktima, te izrađenom tehničkom rješenju zgrade s dokazom ispunjenja zaštite od buke u sastavu građevinskog projekta.

Gospodarenje energijom i očuvanje topline :

Projektirane odgovarajuće toplinske izolacije zgrade, te primjereni sustavi grijanja, pripreme tople vode, shodno izrađenom tehničkom rješenju zgrade s dokazom ispunjenja zahtjeva u pogledu uštede energije i toplinske zaštite zgrade u sastavu građevinskog projekta.
Projektirani odgovarajući sustavi grijanja, pripreme tople vode, ventilacije, hlađenja i rasvjete, u projektima strojarskih instalacija, građevinskom projektu vodovoda i kanalizacije i instalacija elektroinstalacija, shodno propisanim mjerama i zakonskim i podzakonskim aktima.

Održiva uporaba prirodnih izvora :

Primjenjene propisane mjere shodno zakonskim i podzakonskim aktima, te izrađenom u sastavu građevinskog projekta.
Zgrada je projektirana za minimalni vijek trajanja od 70g., a planirani materijali su dulje trajnosti, tako da zahtijevaju manje održavanja.
Nakon uklanjanja građevine materijali se mogu reciklirati.

Arhitektonski tehnički opis

Program kontrole i osiguranja kvalitete

Oplata i skele	**FASADNA SKELA** Oznake (norme, ...) : HRN EN 12810-1:2004, Sastav : elementi .... Pod skelom se podrazumjeva i prilaz skeli, mostovi, ograda spojni i svi drugi elementi potrebni za njenu montažu i stabilnost tokom upotrebe. Skela mora biti izrađena od zdravog materijala i iskušanih elemenata, te propisno postavljena. Podloga za postavljanje : Čvrsta i ravna podloga. Ukoliko nije, treba po potrebi izvesti dodatne konstrukcije i radove koji će osigurati čvrstu i ravnu podlogu. Mikro-klimatski uvijeti : Treba izbjegavati radove za ekstremno niskih ili visokih temperatura (-5°< t_e < 45°). Način izvedbe : Skele moraju biti izvedene točno po mjerama, moraju biti sposobne podnijeti predviđeno opterećenje, stabilne, otporne i ukrućene. Skele moraju biti izvedene tako da se mogu lako skinuti. Kontrole i učestalost tokom korištenja : Prije upotrebe, u toku upotrebe i nakon dužeg prekida rada treba izvršiti pregled skele.
Pročelja	**”ETICS” sustav** Oznake (norme, ...) : HRN EN 13499:2004, Sastav : ”ETICS” sustav od lamela mineralne vune ploča odležanog, samogasivog, ekstrudiranog i ekspandiranog polistirena debljine ploča prema proračunu i programu kontrole kvalitete u tehničkom rješenju zgrade s dokazom ispunjenja zahtjeva u pogledu uštede toplinske energije i toplinske zaštite, sa završnim oplemenjenim vodoodbojnim slojem akrilne žbuke, granulacije 0-2 mm, a u boji prema odabiru projektanta. Način izvedbe : Izolacijske ploče treba fiksirati na zidove konstrukcije posebnim ljepilom, nerđajućom mrežicom i nerđajućim klinovima, te izravnati i pripremiti posebnim vezivima, koji su podloga za zaštitno-ukrasni vodoodbojni sloj. Ishoditi dokaze kvalitete : isprava proizvođača ili centrifikat sukladnosti za cijeloviti sustav
Krov	**GLINENI CRIJEP** Oznake (norme, ...) : HRN EN 13499:2004, Ishoditi dokaze kvalitete : isprava proizvođača ili centrifikat sukladnosti.
Zidne obloge	**CEMENTNO-VAPNENA ŽBUKA** Oznake (norme, ...) : HRN EN 13914-2:2005, **LAGANA GIPSANA ŽBUKA** Oznake (norme, ...) : HRN EN 13279-1:2008 Dokazivanje kvalitete : HRN EN 13279-2:2014, Ishoditi dokaze kvalitete : isprava proizvođača ili centrifikat sukladnosti

Podovi

EKSPANDIRANI POLISTIREN (EPS)

Oznake (norme, ...) : HRN EN 14933:2008,

Sastav : mm

Ishoditi dokaze kvalitete : isprava proizvođača ili centrifikat sukladnosti

EKSTRUDIRANI POLISTIREN (XPS)

Oznake (norme, ...) : HRN EN 14934:2008, HRN EN 13164:2012, HRN EN 14307:2013

Sastav : mm

Ishoditi dokaze kvalitete : isprava proizvođača ili centrifikat sukladnosti

CEMENTNI ESTRIH

Oznake (norme, ...) : HRN EN 13318:2001, HRN EN 13813:2003,

Sastav : cement, granulat 0-8mm

Ishoditi dokaze kvalitete : isprava proizvođača ili centrifikat sukladnosti

GRES PLOČICE

Oznake (norme, ...) : HRN EN ISO 10545-2:2001, HRN EN ISO 10545-4:2014, HRN EN 1308:2008

Ishoditi dokaze kvalitete : isprava proizvođača ili centrifikat sukladnosti shodno HRN EN 14411:2012

KERAMIČKE PLOČICE

Oznake (norme, ...) : HRN EN ISO 10545-2:2001, HRN EN ISO 10545-4:2014, HRN EN 1308:2008

Ishoditi dokaze kvalitete : isprava proizvođača ili centrifikat sukladnosti shodno HRN EN 14411:2012

LAMEL PARKET i LJEPILA

Oznake (norme, ...) : HRN EN 13488:2008, HRN EN 141726:2008, HRN EN 14293:2007

Ishoditi dokaze kvalitete : isprava proizvođača ili centrifikat sukladnosti

STROJNO ZAGLAĐEN BETONSKI POD

Oznake (norme, ...) : HRN EN 13318:2001, HRN EN 13813:2003,

Sastav : cement, granulat 0-8mm

Mikro-klimatski uvjeti : Treba izbjegavati radove za ekstremno niskih ili visokih temperatura ($5° < t_e < 40°$).

Svojstva (propisana kvaliteta) : odstupanje od ravnosti 1mm/1m, potpuna zatvorenost pora s gornje strane, beton C25/30

Ishoditi dokaze kvalitete : isprava izvođača o postignutoj ravnosti poda.

Prozori i vrata	**BOJA ZA BETON** Ishoditi dokaze kvalitete : isprava proizvođača ili centrifikat sukladnosti **PVC VANJSKA VRATA I PROZORI** Oznake (norme, ...) : HRN EN 1192:2001, HRN EN 1529:2001, HRN EN 1530:2001, HRN EN 12207:2001, HRN EN 12208:2001 , HRN EN 12210:2001, HRN EN ISO 10077-1:2002, HRN EN 12217:2005, HRN EN 12219:2001, HRN EN 12608:2003 HRN EN 1176-3:2008 Sastav : dovratnici, doprozornici i krila od tipskih PVC profila s ostakljenjem ili neprozirnom ispunom od čelićnog plastificiranog profiliranog limaprema proračunu i programu kontrole kvalitete u tehničkom rješenju zgrade s dokazom ispunjenja zahtjeva u pogledu uštede toplinske energije i toplinske zaštite, a u boji prema odabiru investitoraprojektanta. Podloga za postavljanje : Ostavljeni otvori u zidovima za 2 do 4 cm veći od dimenzija vrata ili prozora. Mikro-klimatski uvijeti : Treba izbjegavati radove za ekstremno niskih ili visokih temperatura (5°< t_e < 40°). Način izvedbe : Vrata ili prozori se postavljaju u otvore, u jednoj ravnini zida, horizontalno u odnosu na pod, a prema HRN EN 14351-1:2006. Svojstva (propisana kvaliteta) : Propisana zvučna i toplinska izolacija, ravnost, zaštita od vlage i sunca, funkcionalno otvaranje i zatvaranje, nepromjenjlivost geometrije kod učestalog i dugotrajnog otvaranja i zatvaranja Ishoditi dokaze kvalitete : isprava proizvođača ili centrifikat sukladnosti
Unutarnja vrata	**DRVENA FURNIRANA** Sastav : dovratnici, doprozornici i krila od tipskih PVC profila s ostakljenjem ili neprozirnom ispunom prema proračunu i programu kontrole kvalitete u tehničkom rješenju zgrade s dokazom ispunjenja zahtjeva u pogledu uštede toplinske energije i toplinske zaštite, a u boji prema odabiru projektanta. Podloga za postavljanje : Ostavljeni otvori u zidovima za 2 do 4 cm veći od dimenzija vrata ili prozora. Mikro-klimatski uvijeti : Treba izbjegavati radove za ekstremno niskih ili visokih temperatura (5°< t_e < 40°). Način izvedbe : Vrata ili prozori se postavljaju u otvore, u jednoj ravnini zida, horizontalno u odnosu na pod, a prema HRN EN 14351-1:2006. Svojstva (propisana kvaliteta) : Propisana zvučna i toplinska izolacija, ravnost, zaštita od vlage i sunca, Ishoditi dokaze kvalitete : isprava proizvođača ili centrifikat sukladnosti
DUŽNOSTI INVESTITORA	Ishoditi građevinsku dozvolu, Ishoditi potvrde na projekat od svih koji su izdali uvjete za projektiranje: Prije početka radova osigurati stručni nadzor od strane ovlaštenih projektanta – nadzornih inžinjera, te imenovati glavnog nadzornog inžinjera, Tijelu graditeljstva, građevinskoj inspekciji i inspekciji rada, najkasnije u roku od osam dana prije početka građenja, pisano prijaviti početak građenja, U prijavi za uklanjanje investitor je dužan navesti izvođača, Imenovati koordinatora za zaštitu na radu u fazi izvođenja– koordinator II, shodno članku 8., pravilnika o zaštiti na radu na privremenim ili pokretnim

	gradilištima (2008-51), ukoliko će radove izvoditi više izvođača radova - Ukoliko dođe do prekida radova, investitor je dužan poduzeti sve mjere radi osiguranja građevine. - O eventualnoj promjeni investitora mora se obavijestiti nadležno tijelo graditeljstva. - Najkasnije do dana početka radova imati projekt betona, i predati ga izvođaču, - Prilikom predavanja radova na izvedbi iskopa izvršiti i predaju obilježenih geodetskih oznaka (prema elaboratu iskolčenja), - Prije početka radova predati izvođaču radova pravomočan akt na osnovu kojega se može početi graditi, - Ako u gradnji sudjeluju dva ili više izvođača, investitor je dužan prije početka radova imenovati izvođača odgovornog za međusobno usklađivanje radova, - izvođač odgovoran za međusobno usklađivanje radova mora moći vlastitim kapacitetima izvesti min. 50% radova na građevini, - Dezinfekcija cjevovod vodovoda i dokazivanje kakvoće vode za piće. - Pravodobno osigurati dokaze o kvaliteti ugrađenih konstrukcija, proizvoda i opreme, kvaliteti radova, stručnosti djelatnika koji su obavili ugradnju kao i potrebnih ispitivanja funkcionalnosti i ispravnosti, preko imenovanih nadzornih inženjera !!! - Investitor je dužan odabrati izvođača radova koji treba biti registrirana pravna osoba za djelatnost građenja**.**
DUŽNOSTI NADZORNOG INŽINJERA	U provođenju stručnog nadzora nadzorni inžinjer dužan je voditi računa: - da je kvaliteta radova, ugrađenih proizvoda i opreme u skladu sa zahtjevima projekta, te da je kvaliteta dokazana propisanim ispitivanjima i dokumentima, - Kontrola poštivanje ugovorenih rokova gradnje (praćenje terminskih planova), te po potrebi poduzimanja odgovarajućih radnji potrebnih radi u zaštite interesa investitora ukoliko izvođač kasni s radovima.
DUŽNOSTI IZVOĐAČA RADOVA	- Radove izvoditi tako da tehnička svojstva građevine odgovaraju zahtjevima iz projekta, normi i važečih propisa koji uređuju izvedbu predmetnog zahvata, - Uredno vođenje GRAĐEVINSKOG DNEVNIKA, sukladno „pravilniku o načinu provedbe stručnog nadzora građenja, obrazcu, uvjetima i načinu vođenja građevinskog dnevnika te o sadržaju završnog izvješća nadzornog inženjera (NN RH 111/2014), - Uredno vođenje GRAĐEVINSKE KNJIGE, - Izrada terminskog plana gradnje prema tehničkim propisima i uputama nadzornog inžinjera i stalno ažuriranje istih, - Sastaviti pisanu izjavu o izvedenim radovima i o uvjetima održavanja građevine, sukladno pravilniku o sadržaju pisane izjave izvođača o izvedenim radovima i uvijetima održavanja građevine (NN RH 43/2014), - Graditi ili izvoditi pojedine radove na građevini može osoba registrirana za obavljanje te djelatnosti (u daljnjem tekstu izvođač). – rješenje o upisu u sudski registar, odnosno obrtnica, - Prije započinjanja radova, izvođač je dužan imenovati voditelja radova, koji mora imati ovlaštenje, - Prije započinjanja radova, izvođač je dužan izraditi plan izvođenja radova i odrediti rok dovršetka radova i imati iste stalno na gradilištu, - Prije prisupanja radovima, odnosno uz prijavu gradilišta nadležnoj ispekcijskoj službi treba dostaviti dokumentaciju shodno članku 8., pravilnika o zaštiti na radu na privremenim ili pokretnim gradilištima (NN RH 2008-51) - Osigurati i drugu dokumentaciju te dozvole i dopuštanja za koje je posebnim zakonom ili propisom donesenim na temelju tog zakona propisana obveza da ju izvođač nakon početka građenja građevine mora imati na gradilištu, - čuvati na gradilištu svu dokumentaciju koju mu je predao investitor, - Osigurati gradilište - ograditi radi sprječavanja nekontrolirana pristupa ljudi na gradilište, - Gradilište mora biti označeno pločom koja obvezno sadrži ime odnosno

tvrtku investitora, projektanta, izvođača i osobe koja provodi stručni nadzor građenja, naziv i vrstu građevine

- Investitor ili izvođač dužan je za privremeno zauzimanje susjednog, odnosno obližnjeg zemljišta za potrebe gradilišta, postupati prema odredbama posebnih zakona,
- Za privremeno zauzimanje javno prometnih površina za potrebe gradilišta investitor ili izvođač dužan je ishoditi odobrenje nadležnog tijela lokalne samouprave, odnosno pravne osobe određene posebnim zakonom,
- Imati na gradilištu izjavu o preuzimanju gradilišta,
- Osigurati vrijedećim propisima propisane dokaze o ispravnosti svih strojeva, uređaja i opreme na gradilištu,
- Osigurati vrijedećim propisima propisane dokaze o osposobljenosti za rad svih ljudi na gradilištu glede zaštite na radu,
- Osigurati korištenje svih propisanih sredstava zaštite na radu,
- Prilikom građenja povjeriti izvođenje građevinskih radova i drugih poslova osobama koje zadovoljavaju propisane uvjete za izvođenje tih radova, odnosno obavljanja poslova,
- Izvođač imenuje voditelja radova u svojstvu odgovorne osobe s najmanje pet godina radnog iskustva u struci i s položenim stručnim ispitom koja vodi gradnju, odnosno pojedine radove, a minimalno je : građevinski tehničar diplomirani inženjer odgovarajuće struke (radovi koji su bili na kontroli projekta) inženjer odgovarajuće struke (radovi koji su bili na kontroli projekta)

Virje, kolovoz, 2020.

Projektant :
ovlašteni arhitekt
ZDRAVKO LJUBIĆ dip. ing. arh.

ZDRAVKO LJUBIĆ
dip. ing.
ovlašteni arhitekt
A 1/20

Arhitektonski tehnički opis

Projektirani vijek uporabe građevine i uvjeti za njeno održavanje

Projektirani vijek uporabe građevine je minimalno 70 godina, a nakon isteka perioda građevinu treba cjelovitu pregledati i izraditi projekt sanacije-rekonstrukcije, te sanirati staviti u ponovnu funkciju ili ukloniti.

UVJETI ZA ODRŽAVANJE GRAĐEVINE

KROVIŠTE	<u>Kosi krovovi</u> Minimalno 2 puta godišnje kontrolirati stanje pokrovnog materijala, te po potrebi zamijeniti dotrajali glineni crijep. Minimalno 2 puta godišnje kontrolirati stanje limarije, te po potrebi zamijeniti dotrajale elemente. Svakih 10 godina izvesti premazivanje cijelokupne vidljive drvene konstrukcije antifugicidnim i UV otpornim premazima. Svakih 50 godina zamjeniti cjelokupni pokrovni material – glineni crijep. Svakih 25 godina zamjeniti cjelokupnu plastificiranu limariju. <u>Ravni krovovi</u> Minimalno 2 puta godišnje kontrolirati stanje pokrovnog materijala, te po potrebi sanirati oštećene PVC membrane ili pločice ravnog krova. Minimalno 2 puta godišnje kontrolirati stanje limarije, te po potrebi zamijeniti dotrajale elemente. Svakih 50 godina zamjeniti cijelokupni pokrovni material – PVC membrane ili pločice ravnog krova. Svakih 25 godina zamjeniti cijelokupnu plastificiranu limariju.
ZIDOVI	Svakih 20 godina zidove pročelja zidanog dijela bojiti bojom za pročelja. Svakih 15 godina betonske parapete bojiti bojom za beton. Svake 5 godine unutarnje zidane, ožbukane i obojene zidove bojiti bojom. Minimalno 2 puta godišnje kontrolirati stanje obloga, te po potrebi zamijeniti dotrajale termopanele od profiliranog lima i sl.
PODOVI	Minimalno 2 puta godišnje kontrolirati stanje pločica , te ih po potrebi zamijeniti. Minimalno 2 puta godišnje kontrolirati stanje parketa, te po potrebi izvršiti zamjenu oštećenih elemenata, brušenje i premazivanje troslojnim 2-komponentnim lakom na vodenoj osnovi. Svakih 25 godina zamjeniti cijelokupno opločenje keramičkim i gres pločicama. Svakih 25 godina ponovo brusiti i lakirati podne obloge od masivnog parketa. Svakih 10 godina ponovo betonske podove impregnirati protuprašnim premazima.
PROZORI	Minimalno 2 puta godišnje kontrolirati stanje PVC prozora i balkonskih vrata, te po potrebi zamijeniti ukoliko dotrajao. Svakih 25 godina zamjeniti cijelokupne ostakljene PVC prozore i balkonska vrata.
VRATA	Minimalno 2 puta godišnje kontrolirati stanje unutarnjih tipskih drvenih furniranih vratiju s okovom i dovratnika, te po potrebi podmazivati i zamijeniti dotrajale dijelove. Minimalno 2 puta godišnje kontrolirati stanje vanjskih drvenih i PVC vratiju s okovom i dovratnika , te po potrebi podmazivati i zamijeniti dotrajale. Svakih 10 godina izvesti premazivanje svih unutarnjih furniranih drvenih vrata s dovratnicima s antifugdicidnim premazima. Svakih 10 godina izvesti premazivanje svih vanjskih drvenih vrata s dovratnicima s antifugdicidnim i UV otpornim premazima. Svakih 25 godina zamjeniti cjelokupna vanjska vrata.

OGRADE	Minimalno 2 puta godišnje kontrolirati stanje ograda, kolnih i pješačkih vrata oko kompleksa građevine, te po potrebi podmazivati i zamijeniti dotrajale dijelove. Svakih 5 godine izvesti premazivanje svih vanjskih metalnih dijelova ograda i kolnih vratiju s okovom s antikorozivnim premazima. Svakih 5 godine izvesti premazivanje svih vanjskih drvenih dijelova ograda i kolnih vratiju s antifugdicidnim i UV otpornim premazima. Minimalno 6 puta godišnje uređivati drvorede i dr. vegetacije ”šišanjem” i rezanjem grana, najučestalije tokom vegetacije. Svakodnevno čišćenje okoliša.

Virje, kolovoz, 2020.

Projektant:
ovlašteni arhitekt
ZDRAVKO LJUBIĆ dip. ing. arh.

ZDRAVKO LJUBIĆ dip. ing. arh. OVLAŠTENI ARHITEKT A 1726

Iskaz procijenjenih troškova građenja (kumulativno)

VRSTA RADOVA	GBP (m²)	JEDINIČNA CIJENA (kn)	UKUPNA CIJENA (kn)
GRAĐEVINSKO OBRTNIČKI	971,12	0,00	4.911.539,00
VODOVOD I KANALIZACIJA	971,12	0,00	168.00,00
VANJSKO UREĐENJE I PROMET	-	0,00	1.173.000,00
STROJARSKI	971,12	0,00	1.276.163,00
ELEKTROTEHNIČKI	971,12	0,00	569.169,00
	SVEUKUPNA CIJENA GRADNJE (bez PDV-a)		**8.097.871,00**

Virje, kolovoz, 2020.

Glavni projektant :

ZDRAVKO LJUBIĆ, dip. ing. arh.

ZDRAVKO LJUBIĆ
dip. ing. arh.
OVL. ARHITEKT
A 1749

SITUACIJA na geodetskoj podlozi
M 1:750

legenda :

Granice obuhvata planiranog zahvata (P =4.987m2)

A. Građevina za cjelodnevni boravak
B. Pomoćna zgrada nadstrešnice

asfaltne površine cca 1.366 m2

opločni elementi, cca 753 m2 Ms=80MN/m2

opločni el. "eko prsten" bez ispune (travni) parkirališnih mjesta, cca 593 m2 Ms=80MN/m2

nevezani kameni materijal, cca 588 m2 Ms=100MN/m2

Slivnici malo opterećenih otpadnih oborinskih voda

Upojni bunar

žičana ograda sa betonskim temeljnim stopama i stupovima, h=180cm

Klizna ogradna vrata s daljinskim elekto-motornim upravljanjem

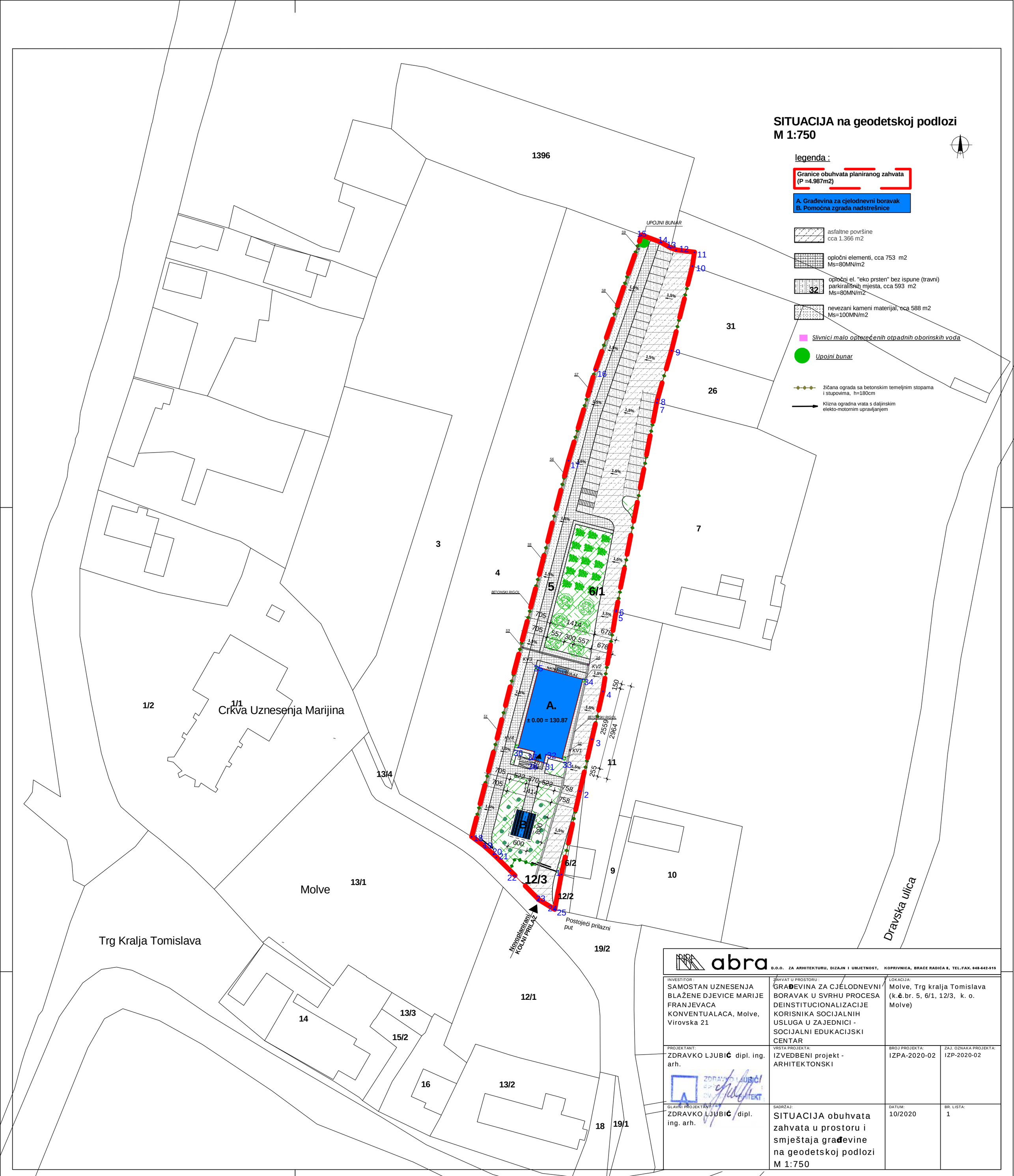

abra D.O.O. ZA ARHITEKTURU, DIZAJN I UMJETNOST, KOPRIVNICA, BRAĆE RADIĆA 8, TEL./FAX. 048-642-515

INVESTITOR : SAMOSTAN UZNESENJA BLAŽENE DJEVICE MARIJE FRANJEVACA KONVENTUALACA, Molve, Virovska 21	ZAHVAT U PROSTORU : GRAĐEVINA ZA CJELODNEVNI BORAVAK U SVRHU PROCESA DEINSTITUCIONALIZACIJE KORISNIKA SOCIJALNIH USLUGA U ZAJEDNICI - SOCIJALNI EDUKACIJSKI CENTAR	LOKACIJA: Molve, Trg kralja Tomislava (k.č.br. 5, 6/1, 12/3, k. o. Molve)	
PROJEKTANT: ZDRAVKO LJUBIĆ dipl. ing. arh.	VRSTA PROJEKTA: IZVEDBENI projekt - ARHITEKTONSKI	BROJ PROJEKTA: IZPA-2020-02	ZAJ. OZNAKA PROJEKTA: IZP-2020-02
GLAVNI PROJEKTANT: ZDRAVKO LJUBIĆ dipl. ing. arh.	SADRŽAJ: SITUACIJA obuhvata zahvata u prostoru i smještaja građevine na geodetskoj podlozi M 1:750	DATUM: 10/2020	BR. LISTA: 1

Tlocrt temelja
M 1:50

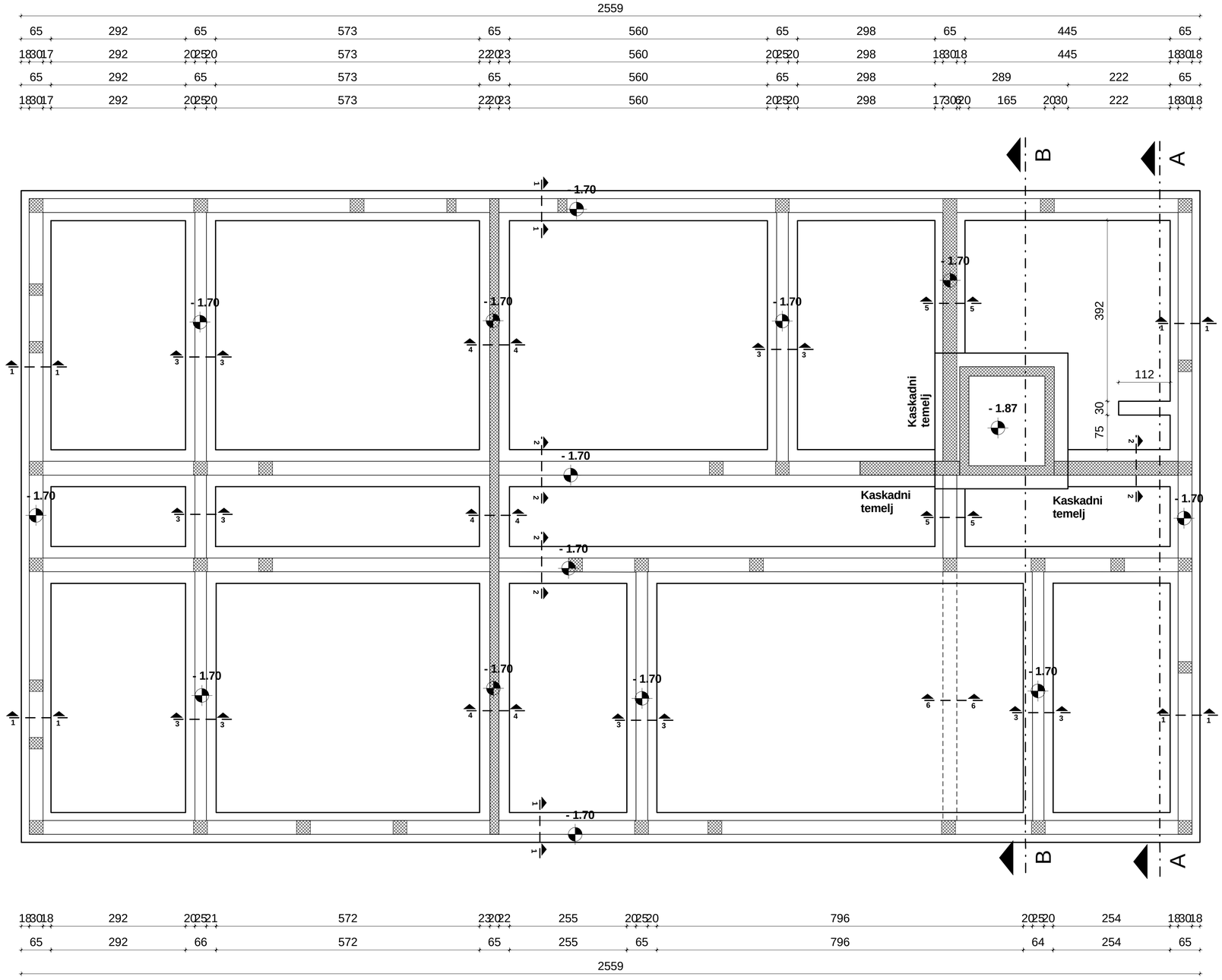

PREVALJENI PRESJECI

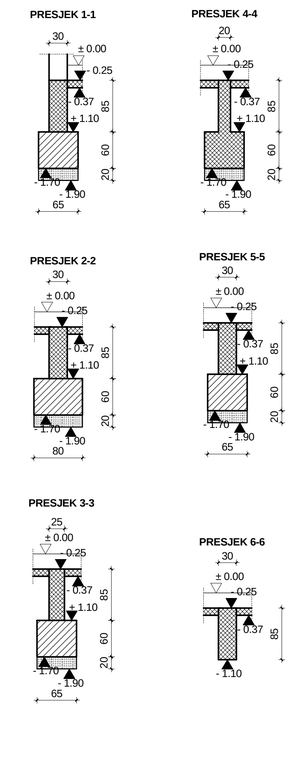

abra d.o.o. za arhitekturu, dizajn i umjetnost, koprivnica, braće radića 8, tel./fax: 048-642-919

INVESTITOR: SAMOSTAN UZNESENJA BLAŽENE DJEVICE MARIJE FRANJEVACA KONVENTUALACA, Molve, Virovska 21	ZAHVAT U PROSTORU: GRAĐEVINA ZA CJELODNEVNI BORAVAK U SVRHU PROCESA DEINSTITUCIONALIZACIJE KORISNIKA SOCIJALNIH USLUGA U ZAJEDNICI - SOCIJALNI EDUKACIJSKI CENTAR	LOKACIJA: Molve, Trg kralja Tomislava (k.č.br. 5, 6/1, 12/3, k. o. Molve)	
PROJEKTANT: ZDRAVKO LJUBIĆ dipl. ing. arh.	VRSTA PROJEKTA: IZVEDBENI projekt - ARHITEKTONSKI	BROJ PROJEKTA: IZPA-2020-02	ZAJ. OZNAKA PROJEKTA: IZP-2020-02
ODGOVORNI PROJEKTANT: ZDRAVKO LJUBIĆ dipl. ing. arh.	SADRŽAJ: Tlocrt temelja M 1:50	DATUM: 10/2020	BR. LISTA: 2

Tlocrt prizemlja
M 1:50

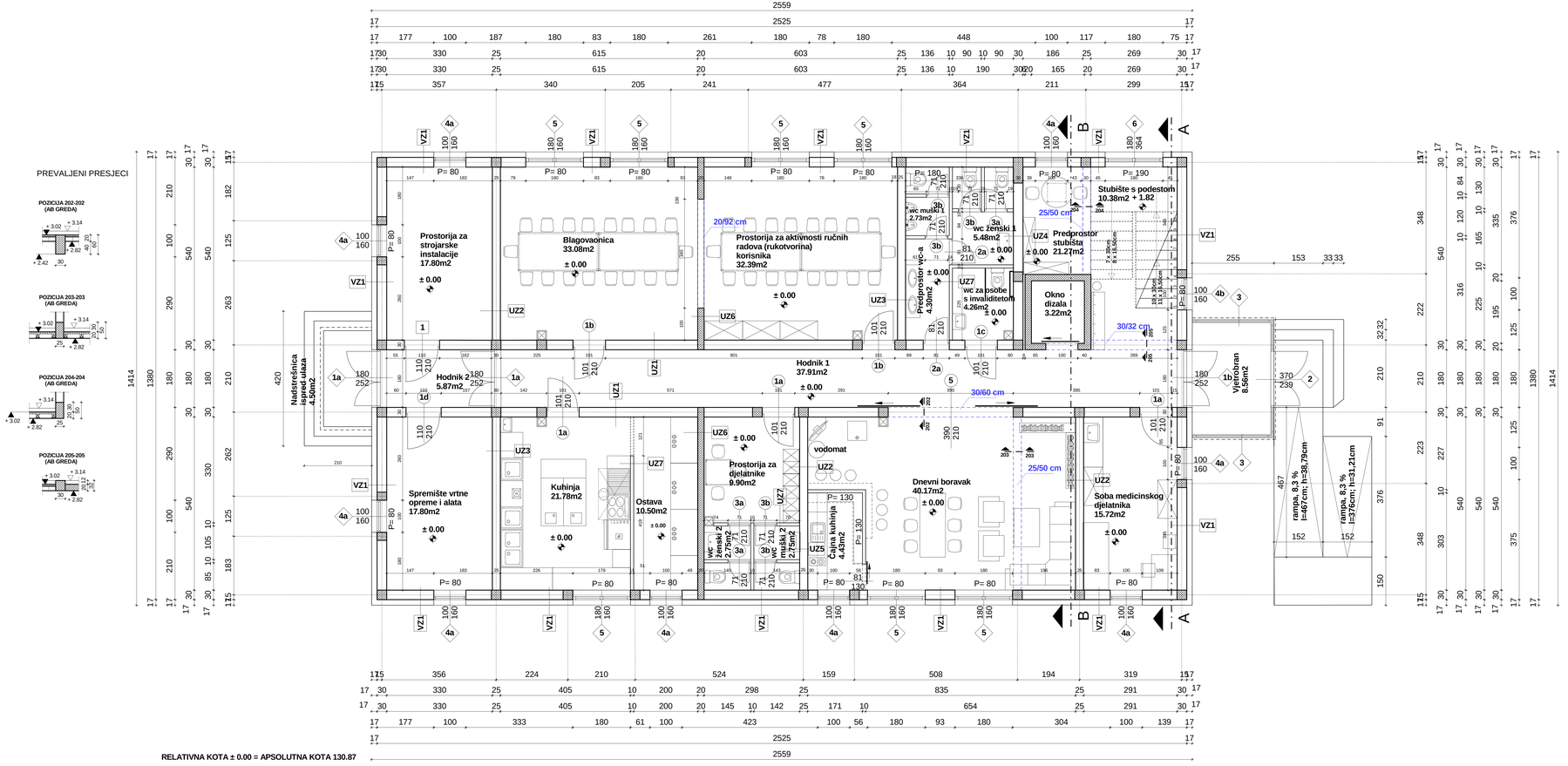

LEGENDA:

P1 - Plivajući pod na tlu
- Pločice, d=1 cm
- Cementni estrih, d=5 cm
- Raster ploče za podno grijanje od EPS, d=3cm
- Polietilen, d=0,025 cm
- Ekspandirani polistiren, d=14 cm
- Elastificirani polistiren T (elastificirani prema HRN EN 13163), d=2 cm
- Bitumenska traka s uloškom staklene tkanine na hl. bit. prednamazu, d=1 cm
- Armirani beton, d=12 cm
- Krupni šljunak, d=30 cm

M1 - Pod natkrivenog i nenatkrivenog ulaza
- Gres pločice, d=1 cm
- Vodonepropusno ljepilo za pločice
- 3 x premaz dvokomponetnom polimer-cementnom smjesom s armiranjem drugog sloja staklenom mrežicom
- Cementni estrih, d=7 do 10 cm
- Bitumenska traka s uloškom staklene tkanine na hl. bitumenskom prednamazu, d=0,4cm
- armirani beton, d=12 cm
- Krupni šljunak, d=30 cm

M2 - Međukatna konstrukcija
- Pločice, d=1 cm
- Cementni estrih, d=5 cm
- Raster ploče za podno grijanje od EPS, d=3cm
- Polietilen, d=0,025 cm
- Elastificirani polistiren T (elastificirani prema HRN EN 13163), d=2 cm
- Polietilen, d=0,025 cm
- Fert strop 14+6 cm, d=20 cm
- Zrak, d= 21 cm
- Perforirane gipskartonske jednostruke ploče za apsorpciju zvuka, d=1,25 cm

VZ1 - Vanjski zid od blok opeke
- Vapneno-cementna žbuka, d=2cm
- Termoblokovi od gline, d=29cm
- Polimer-cementno ljepilo, d=0,5 cm
- Mineralna vuna, d=16 cm
- Polimer-cementno ljepilo, d=0,5 cm
- Silikatna žbuka, d=0,2 cm

UZ1 - Unutarnji zid od blok opeke (30cm)
- Vapneno-cementna žbuka, d=2cm
- Blokovi od gline, d=29cm
- Vapneno-cementna žbuka, d=2cm

UZ2 - Unutarnji zid od blok opeke (25cm)
- Vapneno-cementna žbuka, d=2cm
- Blokovi od gline, d=25cm
- Vapneno-cementna žbuka, d=2cm

UZ3 - Unutarnji zid od blok opeke (25cm)
- Vapneno-cementna žbuka, d=2cm
- Blokovi od gline, d=25cm
- Vapneno-cementna žbuka, d=2cm
- Keramičke pločice, d=1,5cm

UZ4 - Unutarnji zid od blok opeke (30cm)
- Vapneno-cementna žbuka, d=2cm
- Blokovi od gline, d=30cm
- Vapneno-cementna žbuka, d=2cm
- Keramičke pločice, d=1,5cm

UZ5 - Unutarnji zid od blok opeke (25cm)
- Keramičke pločice, d=1,5cm
- Vapneno-cementna žbuka, d=2cm
- Blokovi od gline, d=25cm
- Vapneno-cementna žbuka, d=2cm
- Keramičke pločice, d=1,5cm

UZ6 - Unutarnji zid od armiranog betona (20cm)
- Vapneno-cementna žbuka, d=2cm
- Armirani beton, d=20cm
- Vapneno-cementna žbuka, d=2cm

UZ7 - Unutarnji zid od porobetona (10cm)
- Keramičke pločice, d=1,5cm
- Posebni tankoslojni mort, d=2cm
- Blokovi od porobetona, d=10cm
- Posebni tankoslojni mort, d=2cm
- Keramičke pločice, d=1,5cm

UZ8 - Unutarnji zid od porobetona (10cm)
- Posebni tankoslojni mort, d=2cm
- Blokovi od porobetona, d=10cm
- Posebni tankoslojni mort, d=2cm
- Keramičke pločice, d=1,5cm

UZ9 - Unutarnji zid od porobetona (20cm)
- Keramičke pločice, d=1,5cm
- Posebni tankoslojni mort, d=2cm
- Blokovi od porobetona, d=10cm
- Posebni tankoslojni mort, d=2cm
- Keramičke pločice, d=1,5cm

UZ10 - Unutarnji zid od porobetona (20cm)
- Posebni tankoslojni mort, d=2cm
- Blokovi od porobetona, d=10cm
- Posebni tankoslojni mort, d=2cm
- Keramičke pločice, d=1,5cm

K1 - Kosi krov iznad grijanog
- Crijep, d=2 cm
- Ventilirani zračni sloj, d=3 cm
- filc PES, d=0,2 cm
- Ploče od usmjerenih vlakana (OSB), d=1,2 cm
- Mineralna vuna, d=12 cm
- Mineralna vuna, d=12 cm
- Aluminijska folija, spojevi prelijepljeni, d=0,04 cm
- PE folija, polagana s preklopima, d= 0,02cm
- Neprovjetravani sloj zraka, d=2,5 cm
- Gipskartonske jednostruke ploče, d=1,25 cm

Vjetrobran, keramičke pločice (P= 8,56m2)

Hodnik 1, keramičke pločice (P= 37,91m2)

Soba medicinskog djelatnika, parket (P= 15,72m2)

Predprostor stubišta, keramičke pločice (P= 21,27m2)

Stubište s podestom, keramičke pločice (P= 10,38m2)

Dnevni boravak, parket (P= 40,17m2)

Čajna kuhinja, keramičke pločice (P= 4,43m2)

wc za osobe s invaliditetom, keramičke pločice (P= 4,26m2)

Predprostor wc-a, keramičke pločice (P= 4,30m2)

wc muški 1, keramičke pločice (P= 2,73m2)

wc ženski 1, keramičke pločice (P= 5,48m2)

Prostorija za akrivnosti ručnih radova korisnika, parket (P= 32,39m2)

Prostorija za djelatnike, keramičke pločice (P= 9,90m2)

wc muški 2, keramičke pločice (P= 2,75m2)

wc ženski 2, keramičke pločice (P= 2,75m2)

Kuhinja, keramičke pločice (P= 21,78m2)

Ostava, keramičke pločice (P= 10,50m2)

Blagovaonica, keramičke pločice (P= 33,08m2)

Hodnik 2, keramičke pločice (P= 5,87m2)

Spremište vrtne opreme i alata, keramičke pločice (P= 17,80m2)

Prostorija za strojarske instalacije, keramičke pločice (P= 17,80m2)

Nadstrešnica ispred ulaza, keramičke pločice (P= 4,50m2)

abra d.o.o. ZA ARHITEKTURU, DIZAJN I GRAĐEVINU, VIROVITICA, BRAĆE RADIĆ 6, TEL./FAX: 048/843-010

NAZIV OBJEKTA: SAMOSTAN UZNEŠENJA BLAŽENE DJEVICE MARIJE FRANJEVACA KONVENTUALACA, Molve, Virovska 21	GRAĐEVINA ZA CJELODNEVNI BORAVAK U SVRHU PROCESA DENSTITUCIONALIZACIJE KORISNIKA SOCIJALNIH USLUGA U ZAJEDNICI - SOCIJALNI EDUKACIJSKI CENTAR	LOKACIJA: Molve, Trg kralja Tomislava (k.č.br. 5, k/1, 12/3, k. o. Molve)	
PROJEKTANT: ZORAVKO LJUBIĆ dipl. ing. arh.	STADIJ PROJEKTA: IZVEDBENI projekt - ARHITEKTONSKI	BROJ PROJEKTA: IZPA-2020-02	GLAVNI PROJEKTANT: IZP-2020-02
ZORAVKO LJUBIĆ dipl. ing. arh.	Tlocrt prizemlja M 1:50	DATUM: 10/2020	BR. LISTA: 3

Tlocrt kata
M 1:50

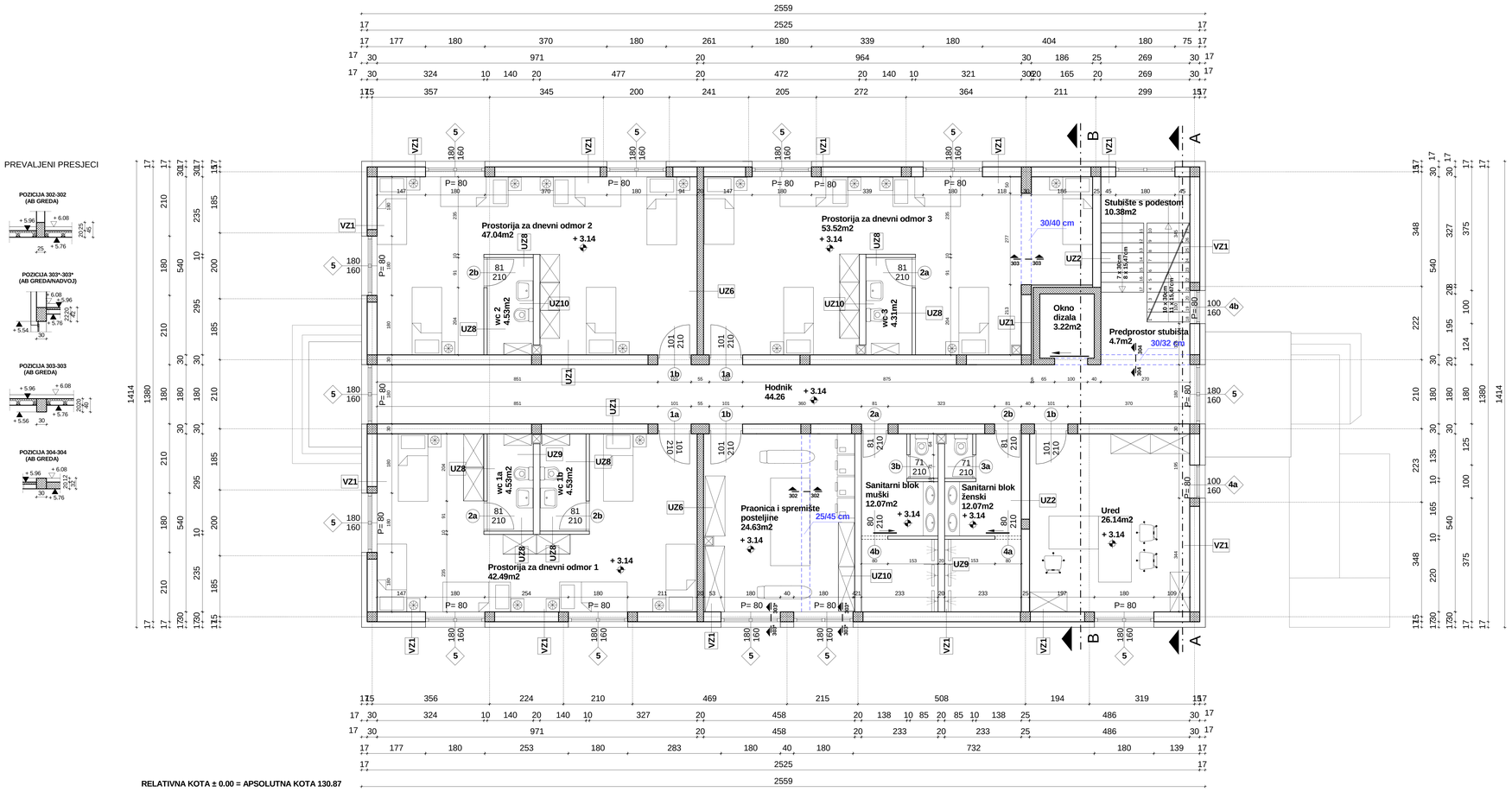

P1 - Plivajući pod na tlu
- Pločice, d=1 cm
- Cementni estrih, d=5 cm
- Raster ploče za podno grijanje od EPS, d=3cm
- Polietilen, d=0,025 cm
- Ekspandirani polistiren, d=14 cm
- Elastificirani polistiren T (elastificirani prema HRN EN 13163), d=2 cm
- Bitumenska traka s uloškom staklene tkanine na hl. bit. prednamazu, d=1 cm
- Armirani beton, d=12 cm
- Krupni šljunak, d=30 cm

M1 - Pod natkrivenog i nenatkrivenog ulaza
- Gres pločice, d=1 cm
- Vodonepropusno ljepilo za pločice
- 3 x premaz dvokomponetnom polimer-cementnom smjesom s armiranjem drugog sloja staklenom mrežicom
- Cementni estrih, d=7 do 10 cm
- Bitumenska traka s uloškom staklene tkanine na hl. bitumenskom prednamazu, d=0,4cm
- armirani beton, d=12 cm
- Krupni šljunak, d=30 cm

M2 - Međukatna konstrukcija
- Pločice, d=1 cm
- Cementni estrih, d=5 cm
- Raster ploče za podno grijanje od EPS, d=3cm
- Polietilen, d=0,025 cm
- Elastificirani polistiren T (elastificirani prema HRN EN 13163), d=2 cm
- Polietilen, d=0,025 cm
- Fert strop 14+6 cm, d=20 cm
- Zrak, d= 21 cm
- Perforirane gipskartonske jednostruke ploče za apsorpciju zvuka, d=1,25 cm

VZ1 - Vanjski zid od blok opeke
- Vapneno-cementna žbuka, d=2cm
- Termoblokovi od gline, d=29cm
- Poliner-cemetno ljepilo, d=0,5 cm
- Mineralna vuna, d=16 cm
- Polimer-cementno ljepilo, d=0,5 cm
- Silikatna žbuka, d=0,2 cm

UZ1 - Unutarnji zid od blok opeke (30cm)
- Vapneno-cementna žbuka, d=2cm
- Blokovi od gline, d=29cm
- Vapneno-cementna žbuka, d=2cm

UZ2 - Unutarnji zid od blok opeke (25cm)
- Vapneno-cementna žbuka, d=2cm
- Blokovi od gline, d=25cm
- Vapneno-cementna žbuka, d=2cm

UZ3 - Unutarnji zid od blok opeke (25cm)
- Vapneno-cementna žbuka, d=2cm
- Blokovi od gline, d=25cm
- Vapneno-cementna žbuka, d=2cm
- Keramičke pločice, d=1,5cm

UZ4 - Unutarnji zid od blok opeke (30cm)
- Vapneno-cementna žbuka, d=2cm
- Blokovi od gline, d=30cm
- Vapneno-cementna žbuka, d=2cm
- Keramičke pločice, d=1,5cm

UZ5 - Unutarnji zid od blok opeke (25cm)
- Keramičke pločice, d=1,5cm
- Vapneno-cementna žbuka, d=2cm
- Blokovi od gline, d=25cm
- Vapneno-cementna žbuka, d=2cm
- Keramičke pločice, d=1,5cm

UZ6 - Unutarnji zid od armiranog betona (20cm)
- Vapneno-cementna žbuka, d=2cm
- Armirani beton, d=20cm
- Vapneno-cementna žbuka, d=2cm

UZ7 - Unutarnji zid od porobetona (10cm)
- Keramičke pločice, d=1,5cm
- Posebni tankoslojni mort, d=2cm
- Blokovi od porobetona, d=10cm
- Posebni tankoslojni mort, d=2cm
- Keramičke pločice, d=1,5cm

UZ8 - Unutarnji zid od porobetona (10cm)
- Posebni tankoslojni mort, d=2cm
- Blokovi od porobetona, d=10cm
- Posebni tankoslojni mort, d=2cm
- Keramičke pločice, d=1,5cm

UZ9 - Unutarnji zid od porobetona (20cm)
- Keramičke pločice, d=1,5cm
- Posebni tankoslojni mort, d=2cm
- Blokovi od porobetona, d=10cm
- Posebni tankoslojni mort, d=2cm
- Keramičke pločice, d=1,5cm

UZ10 - Unutarnji zid od porobetona (20cm)
- Posebni tankoslojni mort, d=2cm
- Blokovi od porobetona, d=10cm
- Posebni tankoslojni mort, d=2cm
- Keramičke pločice, d=1,5cm

K1 - Kosi krov iznad grijanog
- Crijep, d=2 cm
- Ventilirani zračni sloj, d=3 cm
- filc PES, d=0,2 cm
- Ploče od usmjerenih vlakana (OSB), d=1,2 cm
- Mineralna vuna, d=12 cm
- Mineralna vuna, d=12 cm
- Aluminijska folija, spojevi prelijepljeni, d=0,04 cm
- PE folija, polagana s preklopima, d= 0,02cm
- Neprovjetravani sloj zraka, d=2,5 cm
- Gipskartonske jednostruke ploče, d=1,25 cm

Stubište s podestom, keramičke pločice (P= 10,38m2)

Predprostor stubišta, keramičke pločice (P= 4,70m2)

Hodnik, keramičke pločice (P= 44,26m2)

Ured, parket (P= 26,14m2)

Sanitarni blok ženski, keramičke pločice (P= 12,07m2)

Sanitarni blok muški, keramičke pločice (P= 12,07m2)

Praonica i spremište posteljine, keramičke pločice (P= 24,63m2)

Prostorija za dnevni odmor 3, parket (P= 53,52m2)

wc 3, keramičke pločice (P= 4,31m2)

Prostorija za dnevni odmor 1, parket (P= 42,49m2)

wc 1a, keramičke pločice (P= 4,53m2)

wc 1b, keramičke pločice (P= 4,53m2)

Prostorija za dnevni odmor 2, parket (P= 47,04m2)

wc 2, keramičke pločice (P= 4,53m2)

abra d.o.o. za arhitekturu, dizajn i inženjeringu, Koprivnica, Braći Radića 8, tel./fax: 048/838-074

NAZIV OBJEKTA: SAMOSTAN UZNESENJA BLAŽENE DJEVICE MARIJE FRANJEVAČA KONVENTUALACA, Molve, Virovska 21	NAZIV PROJEKTA: GRAĐEVINA ZA CJELOGNEVNI BORAVAK U SVRHU PROCESA DEINSTITUCIONALIZACIJE KORISNIKA SOCIJALNIH USLUGA U ZAJEDNICI - SOCIJALNI EDUKACIJSKI CENTAR	LOKACIJA: Molve, Trg kralja Tomislava (k.č.br. 5, 6/1, 12/3, k. o. Molve)
PROJektirao: ZDRAVKO LJUBIĆ dipl. ing. arh.	OZNAKA PROJEKTA: IZVEDBENI projekt - ARHITEKTONSKI	BROJ PROJEKTA: IZPA-2020-02
ZDRAVKO LJUBIĆ dipl. ing. arh.	Tlocrt kata M 1:50	10/2020
		BROJ PRIL. IZ PROJEKTA: IZP-2020-02
		br. LISTA: 4

Tlocrt potkrovlja
M 1:50

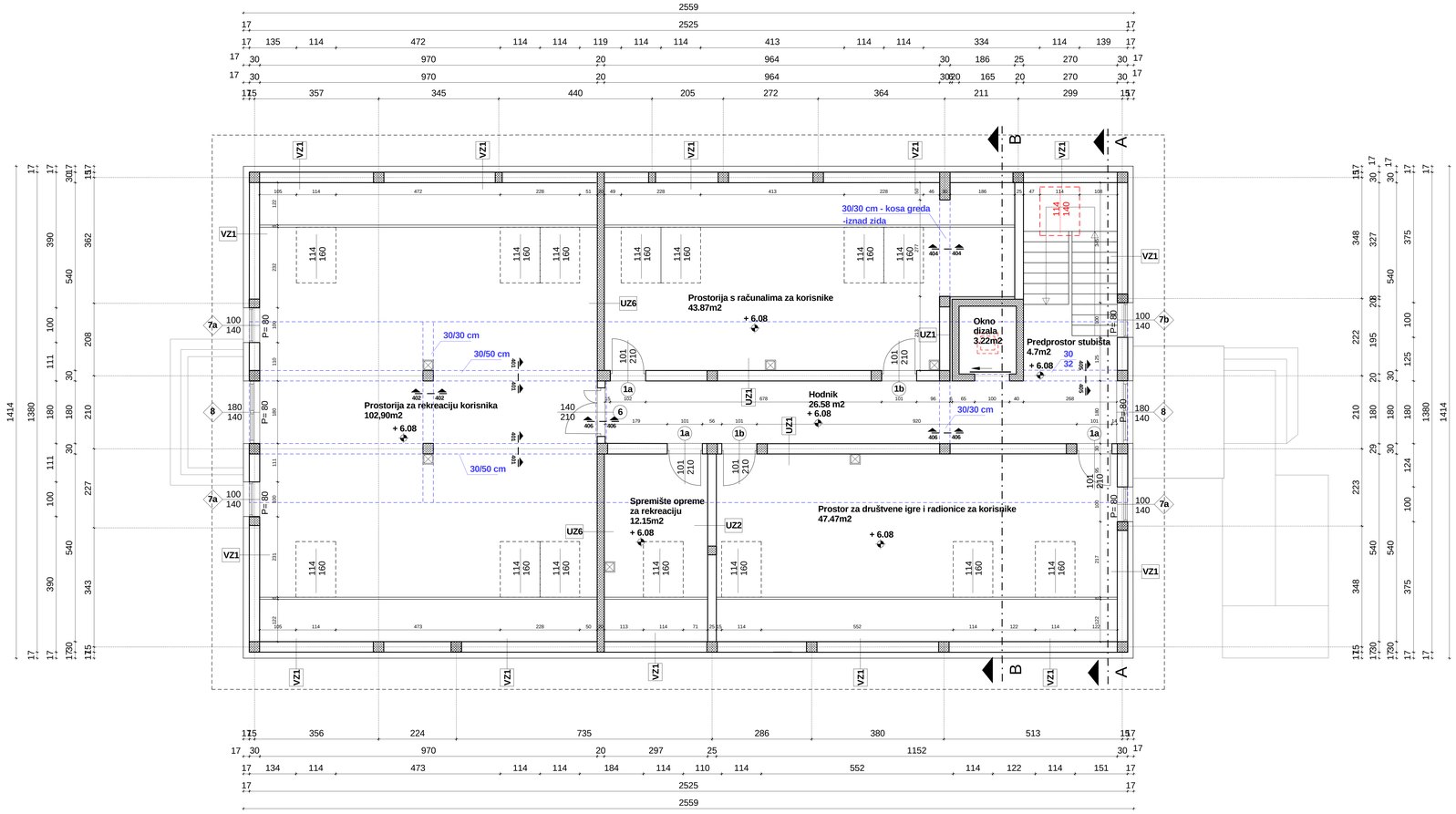

P1 - Plivajući pod na tlu
- Pločice, d=1 cm
- Cementni estrih, d=5 cm
- Raster ploče za podno grijanje od EPS, d=3cm
- Polietilen, d=0,025 cm
- Ekspandirani polistiren, d=14 cm
- Elastificirani polistiren T
(elastificirani prema HRN EN 13163), d=2 cm
- Bitumenska traka s uloškom staklene tkanine
na hl. bit. prednamazu, d=1 cm
- Armirani beton, d=12 cm
- Krupni šljunak, d=30 cm

M1 - Pod natkrivenog i nenatkrivenog ulaza
- Gres pločice, d=1 cm
- Vodonepropusno ljepilo za pločice
- 3 x premaz dvokomponetnom polimer-cementnom smjesom
s armiranjem drugog sloja staklenom mrežicom
- Cementni estrih, d=7 do 10 cm
- Bitumenska traka s uloškom staklene tkanine
na hl. bitumenskom prednamazu, d=0,4cm
- armirani beton, d=12 cm
- Krupni šljunak, d=30 cm

M2 - Međukatna konstrukcija
- Pločice, d=1 cm
- Cementni estrih, d=5 cm
- Raster ploče za podno grijanje od EPS, d=3cm
- Polietilen, d=0,025 cm
- Elastificirani polistiren T
(elastificirani prema HRN EN 13163), d=2 cm
- Polietilen, d=0,025 cm
- Fert strop 14+6 cm, d=20 cm
- Zrak, d= 21 cm
- Perforirane gipskartonske jednostruke ploče
za apsorpciju zvuka, d=1,25 cm

VZ1 - Vanjski zid od blok opeke
- Vapneno-cementna žbuka, d=2cm
- Termoblokovi od gline, d=29cm
- Polimer-cementno ljepilo, d=0,5 cm
- Mineralna vuna, d=16 cm
- Polimer-cementno ljepilo, d=0,5 cm
- Silikatna žbuka, d=0,2 cm

UZ1 - Unutarnji zid od blok opeke (30cm)
- Vapneno-cementna žbuka, d=2cm
- Blokovi od gline, d=29cm
- Vapneno-cementna žbuka, d=2cm

UZ2 - Unutarnji zid od blok opeke (25cm)
- Vapneno-cementna žbuka, d=2cm
- Blokovi od gline, d=25cm
- Vapneno-cementna žbuka, d=2cm

UZ3 - Unutarnji zid od blok opeke (25cm)
- Vapneno-cementna žbuka, d=2cm
- Blokovi od gline, d=25cm
- Vapneno-cementna žbuka, d=2cm
- Keramičke pločice, d=1,5cm

UZ4 - Unutarnji zid od blok opeke (30cm)
- Vapneno-cementna žbuka, d=2cm
- Blokovi od gline, d=30cm
- Vapneno-cementna žbuka, d=2cm
- Keramičke pločice, d=1,5cm

UZ5 - Unutarnji zid od blok opeke (25cm)
- Keramičke pločice, d=1,5cm
- Vapneno-cementna žbuka, d=2cm
- Blokovi od gline, d=25cm
- Vapneno-cementna žbuka, d=2cm
- Keramičke pločice, d=1,5cm

UZ6 - Unutarnji zid od armiranog betona (20cm)
- Vapneno-cementna žbuka, d=2cm
- Armirani beton, d=20cm
- Vapneno-cementna žbuka, d=2cm

UZ7 - Unutarnji zid od porobetona (10cm)
- Keramičke pločice, d=1,5cm
- Posebni tankoslojni mort, d=2cm
- Blokovi od porobetona, d=10cm
- Posebni tankoslojni mort, d=2cm
- Keramičke pločice, d=1,5cm

UZ8 - Unutarnji zid od porobetona (10cm)
- Posebni tankoslojni mort, d=2cm
- Blokovi od porobetona, d=10cm
- Posebni tankoslojni mort, d=2cm
- Keramičke pločice, d=1,5cm

UZ9 - Unutarnji zid od porobetona (20cm)
- Keramičke pločice, d=1,5cm
- Posebni tankoslojni mort, d=2cm
- Blokovi od porobetona, d=10cm
- Posebni tankoslojni mort, d=2cm
- Keramičke pločice, d=1,5cm

UZ10 - Unutarnji zid od porobetona (20cm)
- Posebni tankoslojni mort, d=2cm
- Blokovi od porobetona, d=10cm
- Posebni tankoslojni mort, d=2cm
- Keramičke pločice, d=1,5cm

K1 - Kosi krov iznad grijanog
- Crijep, d=2 cm
- Ventilirani zračni sloj, d=3 cm
- filc PES, d=0,2 cm
- Ploče od usmjerenih vlakana (OSB), d=1,2 cm
- Mineralna vuna, d=12 cm
- Mineralna vuna, d=12 cm
- Aluminijska folija, spojevi prelijepljeni, d=0,04 cm
- PE folija, polagana s preklopima, d= 0,02cm
- Neprovjetravani sloj zraka, d=2,5 cm
- Gipskartonske jednostruke ploče, d=1,25 cm

Predprostor stubišta, keramičke pločice (P= 4,70m2)

Hodnik, keramičke pločice (P= 26,58m2)

Prostorija za društvene igre i radionice za korisnike, parket (P= 47,47m2)

Prostorija s računalima za korisnike, parket (P= 43,87m2)

Spremište opreme za rekreaciju, keramičke pločice (P= 12,15m2)

Prostorija za rekreaciju korisnika, parket (P= 102,90m2)

abra d.o.o. j.d. ARHITEKTURA, DIZAJN I INŽINJERING, KOPRIVNICA, MOSLI PARTA 9, TEL./FAX: 048/651 414

NAZIV: SAMOSTAN UZNESENJA BLAŽENE DJEVICE MARIJE FRANJEVAĆA KONVENTUALACA, Molve, Vinovska 21	GRAĐEVINA ZA CJELODNEVNI BORAVAK U SVRHU PROCESA DEINSTITUCIONALIZACIJE KORISNIKA SOCIJALNIH USLUGA U ZAJEDNICI - SOCIJALNI EDUKACIJSKI CENTAR	LOKACIJA: Molve, Trg kralja Tomislava (k.č.br. 5, 6/1, 12/3, k. o. Molve)	
IZRADIO: ZORAN KO LJUBIĆ dipl. ing. arh.	GLAVNI PROJEKT: IZVEDBENI projekt - ARHITEKTONSKI	BROJ PROJEKTA: IZPA-2020-02	OZNAKA PROJEKTA: IZP-2020-02
TVRTKA: ZORAN KO LJUBIĆ dipl. ing. arh.	NAZIVNI CRTEŽ: Tlocrt potkrovlja M 1:50	DATUM: 10/2020	BR. LISTA: 5

Tlocrt krovišta
M 1:100

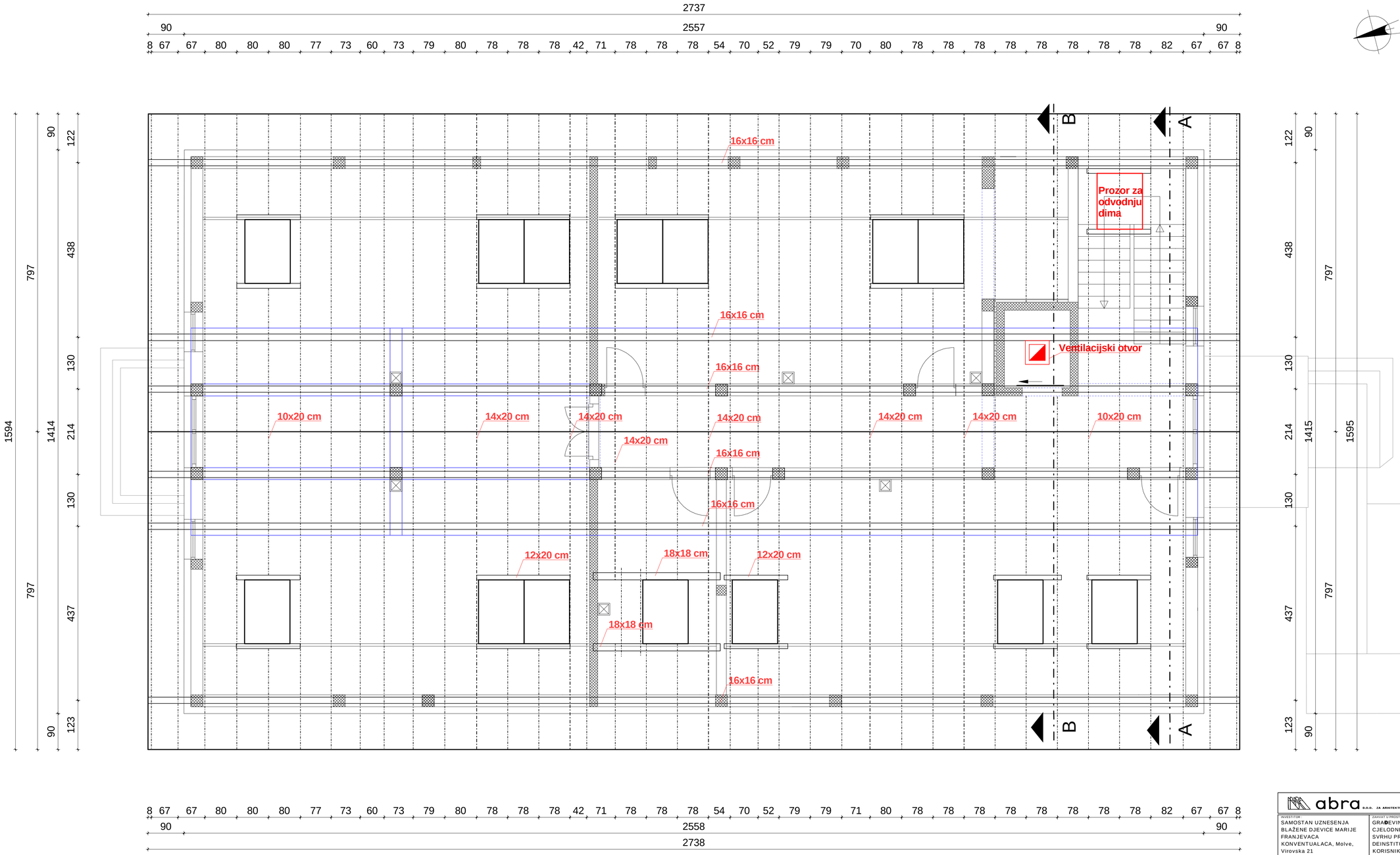

abra d.o.o. ZA ARHITEKTURU, DIZAJN I UMJETNOST, KOPRIVNICA, BRAĆE RADIĆA 8, TEL./FAX: 048-642-619

INVESTITOR: SAMOSTAN UZNESENJA BLAŽENE DJEVICE MARIJE FRANJEVACA KONVENTUALACA, Molve, Virovska 21	ZAHVAT U PROSTORU: GRAĐEVINA ZA CJELODNEVNI BORAVAK U SVRHU PROCESA DEINSTITUCIONALIZACIJE KORISNIKA SOCIJALNIH USLUGA U ZAJEDNICI - SOCIJALNI EDUKACIJSKI CENTAR	LOKACIJA: Molve, Trg kralja Tomislava (k.č.br. 5, 6/1, 12/3, k. o. Molve)	
PROJEKTANT: ZDRAVKO LJUBIĆ dipl. ing. arh.	VRSTA PROJEKTA: IZVEDBENI projekt - ARHITEKTONSKI	BROJ PROJEKTA: IZPA-2020-02	ZAJ. OZNAKA PROJEKTA: IZP-2020-02
GLAVNI PROJEKTANT: ZDRAVKO LJUBIĆ dipl. ing. arh.	SADRŽAJ: Tlocrt krovišta M 1:50	DATUM: 10/2020	BR. LISTA: 6

Presjek B-B
M 1:50

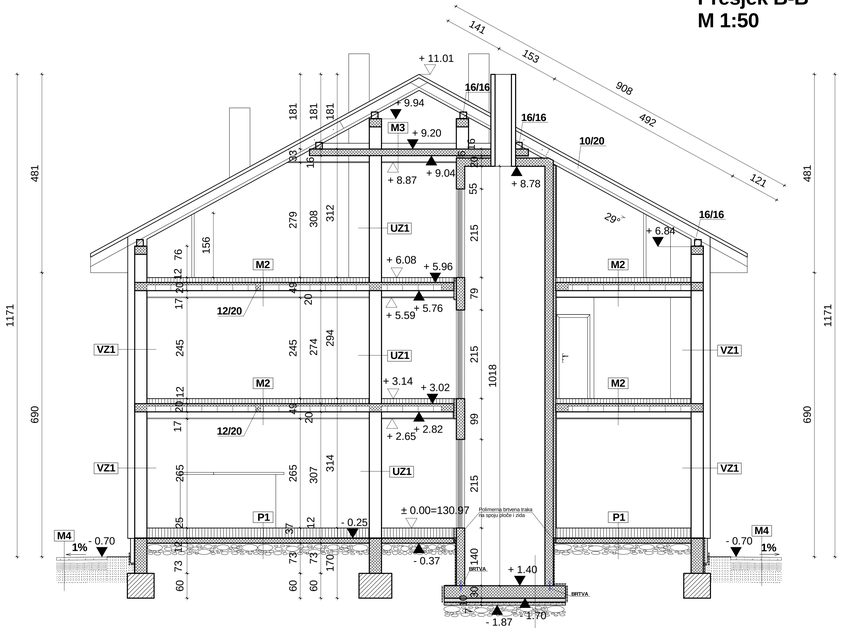

Temelj ploča dizala
- Armirani beton, d=30 cm,
- Bitumenska traka s st. tkaninom
  na hl. bit. prednamazu, d=0,4 cm
- Ekstrudirana polistirenska pjena (XPS)
  prema HRN EN 13164, d=10 cm
- Beton C8/12, d=7cm
- PVC folija
- Tampon krupnog šljunka, d=30cm

Presjek A-A
M 1:50

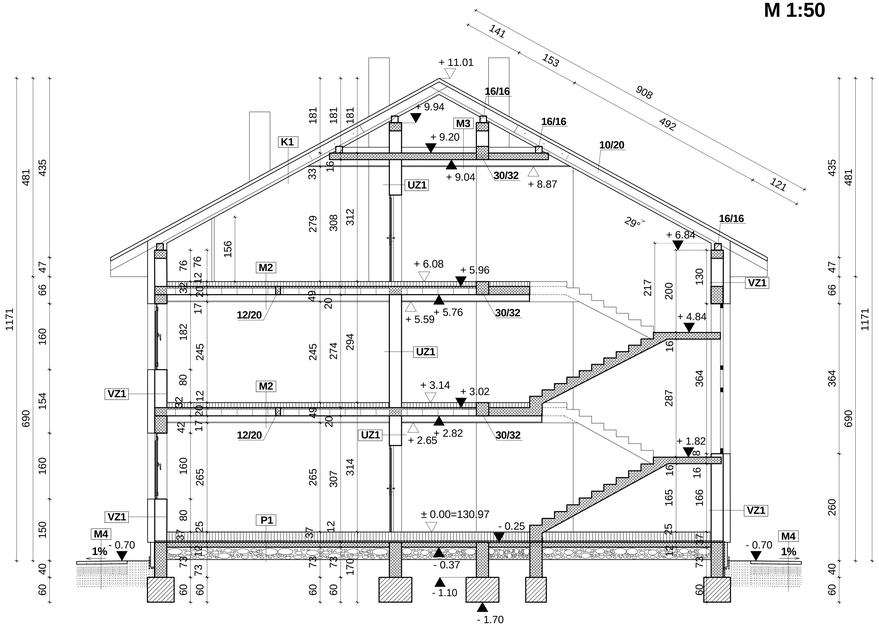

RELATIVNA KOTA ± 0.00 = APSOLUTNA KOTA 130.87

P1 - Plivajući pod na tlu
- Pločice, d=1 cm
- Cementni estrih, d=5 cm
- Raster ploče za podno grijanje od EPS, d=3cm
- Polietilen, d=0,025 cm
- Ekspandirani polistiren, d=14 cm
- Elastificirani polistiren T
  (elastificirani prema HRN EN 13163), d=2 cm
- Bitumenska traka s uloškom staklene tkanine
  na hl. bit. prednamazu, d=1 cm
- Armirani beton, d=12 cm
- Krupni šljunak, d=30 cm

M1 - Pod natkrivenog i nenatkrivenog ulaza
- Gres pločice, d=1 cm
- Vodoprepusno ljepilo za pločice
- 3 x premaz dvokomponetnom polimer-cementnom smjesom
  s armiranjem drugog sloja staklenom mrežicom
- Cementni estrih, d=7 do 10 cm
- Bitumenska traka s uloškom staklene tkanine
  na hl. bitumenskom prednamazu, d=0,4cm
- armirani beton, d=12 cm
- Krupni šljunak, d=30 cm

M2 - Međukatna konstrukcija
- Pločice, d=1 cm
- Cementni estrih, d=5 cm
- Raster ploče za podno grijanje od EPS, d=3cm
- Polietilen, d=0,025 cm
- Elastificirani polistiren T
  (elastificirani prema HRN EN 13163), d=2 cm
- Polietilen, d=0,025 cm
- Fert strop 14+6 cm, d=20 cm
- Zrak, d= 21 cm
- Perforirane gipskartonske jednostruke ploče
  za apsorpciju zvuka, d=1,25 cm

M3 - Strop iznad potkrovlja
- Armirani beton, d=16 cm
- Zrak, d= 21 cm
- Gipskartonske jednostruke ploče, d=1,25 cm

M3 - Dvorišna opločena površina
- Betonski opločni elementi d=7 cm
- Pijesak, d=5 cm
- Šljunak, d=20cm
- Krupni šljunak, d=30cm

VZ1 - Vanjski zid od blok opeke
- Vapneno-cementna žbuka, d=2cm
- Termoblokovi od gline, d=29cm
- Polimer-cementno ljepilo, d=0,5 cm
- Mineralna vuna, d=16 cm
- Polimer-cementno ljepilo, d=0,5 cm
- Silikatna žbuka, d=0,2 cm

UZ1 - Unutarnji zid od blok opeke (30cm)
- Vapneno-cementna žbuka, d=2cm
- Blokovi od gline, d=29cm
- Vapneno-cementna žbuka, d=2cm

UZ2 - Unutarnji zid od blok opeke (25cm)
- Vapneno-cementna žbuka, d=2cm
- Blokovi od gline, d=25cm
- Vapneno-cementna žbuka, d=2cm

UZ3 - Unutarnji zid od blok opeke (25cm)
- Vapneno-cementna žbuka, d=2cm
- Blokovi od gline, d=25cm
- Vapneno-cementna žbuka, d=2cm
- Keramičke pločice, d=1,5cm

UZ4 - Unutarnji zid od blok opeke (30cm)
- Vapneno-cementna žbuka, d=2cm
- Blokovi od gline, d=30cm
- Vapneno-cementna žbuka, d=2cm
- Keramičke pločice, d=1,5cm

UZ5 - Unutarnji zid od blok opeke (25cm)
- Keramičke pločice, d=1,5cm
- Vapneno-cementna žbuka, d=2cm
- Blokovi od gline, d=25cm
- Vapneno-cementna žbuka, d=2cm
- Keramičke pločice, d=1,5cm

UZ6 - Unutarnji zid od armiranog betona (20cm)
- Vapneno-cementna žbuka, d=2cm
- Armirani beton, d=20cm
- Vapneno-cementna žbuka, d=2cm

UZ7 - Unutarnji zid od porobetona (10cm)
- Keramičke pločice, d=1,5cm
- Posebni tankoslojni mort, d=2cm
- Blokovi od porobetona, d=10cm
- Posebni tankoslojni mort, d=2cm
- Keramičke pločice, d=1,5cm

UZ8 - Unutarnji zid od porobetona (10cm)
- Posebni tankoslojni mort, d=2cm
- Blokovi od porobetona, d=10cm
- Posebni tankoslojni mort, d=2cm
- Keramičke pločice, d=1,5cm

UZ9 - Unutarnji zid od porobetona (20cm)
- Keramičke pločice, d=1,5cm
- Posebni tankoslojni mort, d=2cm
- Blokovi od porobetona, d=10cm
- Posebni tankoslojni mort, d=2cm
- Keramičke pločice, d=1,5cm

UZ10 - Unutarnji zid od porobetona (20cm)
- Posebni tankoslojni mort, d=2cm
- Blokovi od porobetona, d=10cm
- Posebni tankoslojni mort, d=2cm
- Keramičke pločice, d=1,5cm

K1 - Kosi krov iznad grijanog
- Crijep, d=2 cm
- Ventilirani zračni sloj, d=3 cm
- flic PES, d=0,2 cm
- Ploče od usmjerenih vlakana (OSB), d=1,2 cm
- Mineralna vuna, d=12 cm
- Mineralna vuna, d=12 cm
- Aluminijska folija, spojevi prelijepljeni, d=0,04 cm
- PE folija, polagana s preklopima, d= 0,02cm
- Neprovjetravani sloj zraka, d=2,5 cm
- Gipskartonske jednostruke ploče, d=1,25 cm

abra d.o.o. ZA ARHITEKTURU, DIZAJN I URUŽIVANJE, JOPRIVNICA, BRAĆE RADIĆA 5, TEL.FAX.048/623-610

NAZIV OBJEKTA: SAMOSTAN UZNESENJA BLAŽENE DJEVICE MARIJE FRANJEVACA KONVENTUALACA, Molve, Virovska 21	NAZIV PROJEKTA: GRAĐEVINA ZA CJELODNEVNI BORAVAK U SVRHU PROCESA DEINSTITUCIONALIZACIJE KORISNIKA SOCIJALNIH USLUGA U ZAJEDNICI - SOCIJALNI EDUKACIJSKI CENTAR	LOKACIJA: Molve, Trg kralja Tomislava (k.č.br. 5, 6/1, 12/3, k. o. Molve)	
PROJEKTANT: ZDRAVKO LJUBIĆ dipl. ing. arh.	VRSTA PROJEKTA: IZVEDBENI projekt - ARHITEKTONSKI	BROJ PROJEKTA: IZPA-2020-02	OZ. DONNJA PROJEKTA: IZP-2020-02
OVLAŠTENI ARHITEKT: ZDRAVKO LJUBIĆ dipl. ing. arh.	NAZIVI: Presjek A-A i presjek B-B M 1:50	DATUM: 10/2020	BR. LISTA: 7

PLAN OPLATE STEPENICA

DETALJ 5

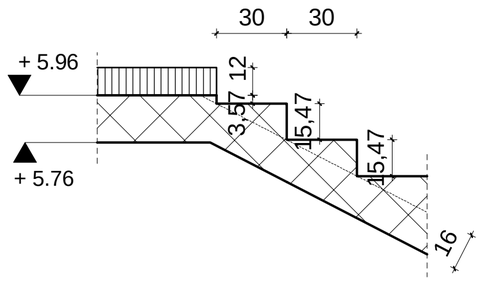

DETALJ 4

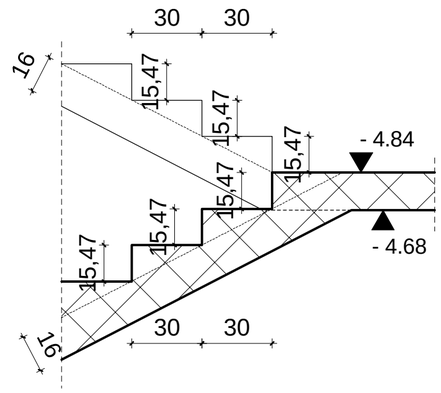

DETALJ 3

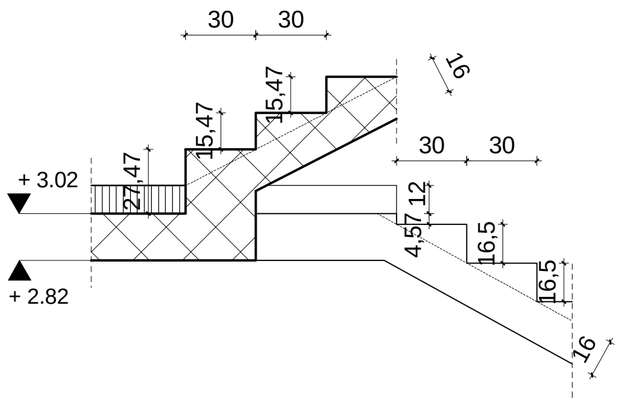

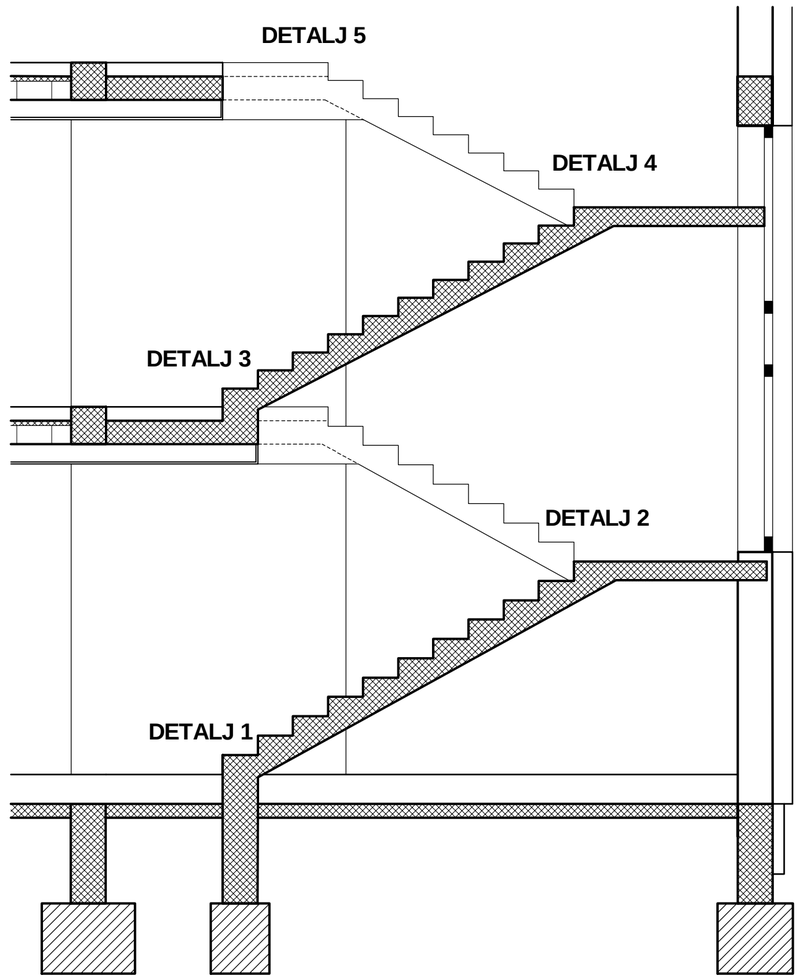

DETALJ 2

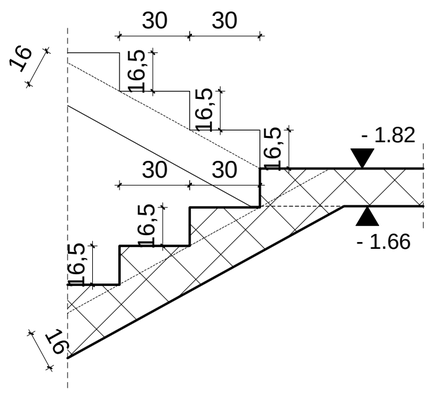

DETALJ 1

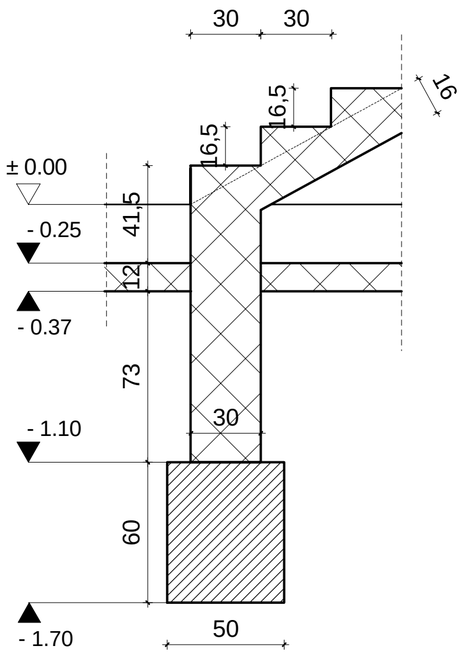

RELATIVNA KOTA ± 0.00 = APSOLUTNA KOTA 130.87

abra D.O.O. ZA ARHITEKTURU, DIZAJN I UMJETNOST, KOPRIVNICA, BRAĆE RADIĆA 8, TEL./FAX. 048-642-515

INVESTITOR :	ZAHVAT U PROSTORU :	LOKACIJA:	
SAMOSTAN UZNESENJA BLAŽENE DJEVICE MARIJE FRANJEVACA KONVENTUALACA, Molve, Virovska 21	GRAĐEVINA ZA CJELODNEVNI BORAVAK U SVRHU PROCESA DEINSTITUCIONALIZACIJE KORISNIKA SOCIJALNIH USLUGA U ZAJEDNICI - SOCIJALNI EDUKACIJSKI CENTAR	Molve, Trg kralja Tomislava (k.č.br. 5, 6/1, 12/3, k. o. Molve)	
PROJEKTANT: ZDRAVKO LJUBIĆ dipl. ing. arh.	VRSTA PROJEKTA: IZVEDBENI projekt - ARHITEKTONSKI	BROJ PROJEKTA: IZPA-2020-02	ZAJ. OZNAKA PROJEKTA: IZP-2020-02
GLAVNI PROJEKTANT: ZDRAVKO LJUBIĆ dipl. ing. arh.	SADRŽAJ: Plan oplate stepenica M 1:40 i 1:20	DATUM: 10/2020	BR. LISTA: 8

SHEMA OGRADE UNUTARNJEG STUBIŠTA

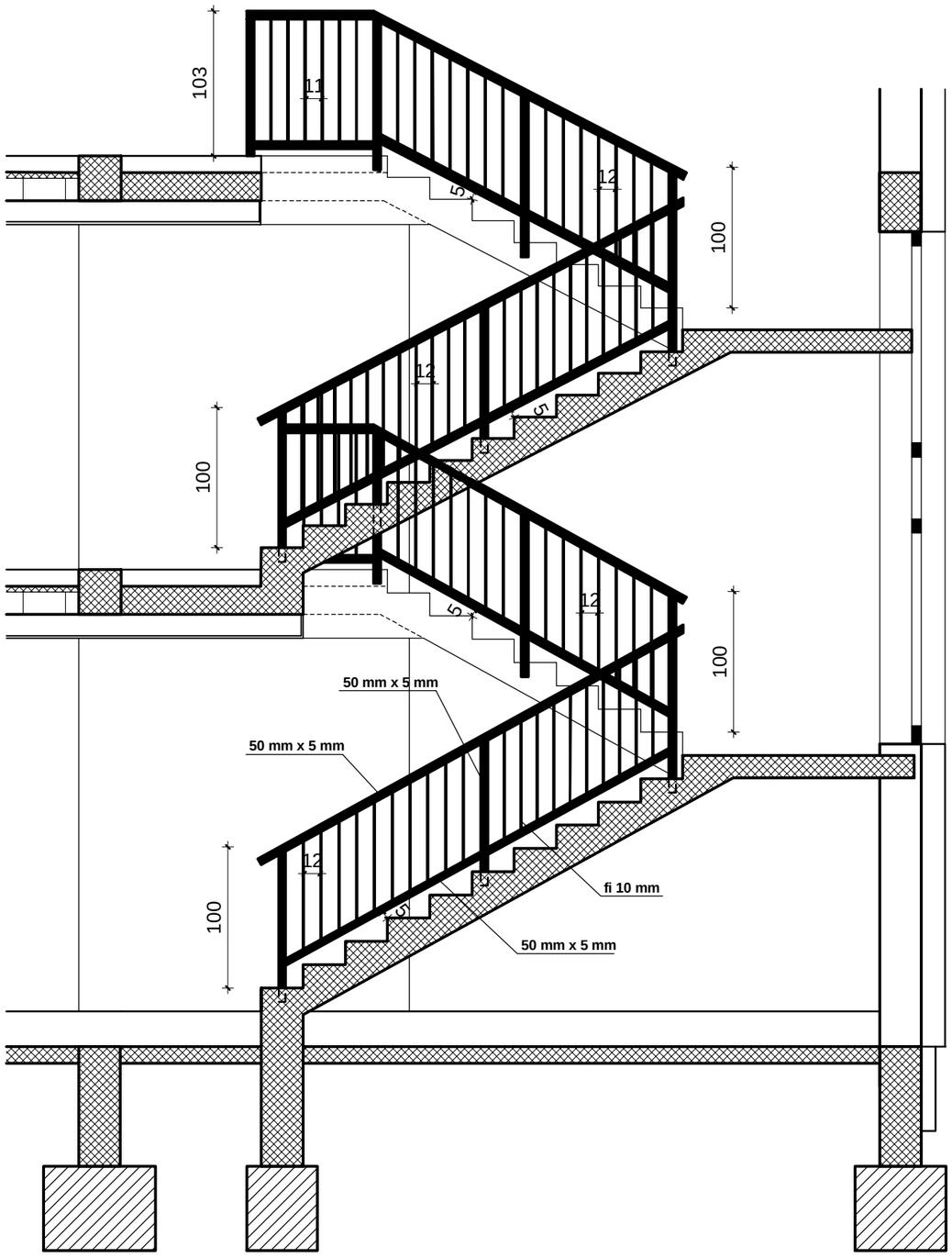

RELATIVNA KOTA ± 0.00 = APSOLUTNA KOTA 130.87

abra D.O.O. ZA ARHITEKTURU, DIZAJN I UMJETNOST, KOPRIVNICA, BRAĆE RADIĆA 8, TEL./FAX. 048-642-515

INVESTITOR : SAMOSTAN UZNESENJA BLAŽENE DJEVICE MARIJE FRANJEVACA KONVENTUALACA, Molve, Virovska 21	ZAHVAT U PROSTORU : GRAĐEVINA ZA CJELODNEVNI BORAVAK U SVRHU PROCESA DEINSTITUCIONALIZACIJE KORISNIKA SOCIJALNIH USLUGA U ZAJEDNICI - SOCIJALNI EDUKACIJSKI CENTAR	LOKACIJA: Molve, Trg kralja Tomislava (k.č.br. 5, 6/1, 12/3, k. o. Molve)	
PROJEKTANT: ZDRAVKO LJUBIĆ dipl. ing. arh.	VRSTA PROJEKTA: IZVEDBENI projekt - ARHITEKTONSKI	BROJ PROJEKTA: IZPA-2020-02	ZAJ. OZNAKA PROJEKTA: IZP-2020-02
GLAVNI PROJEKTANT: ZDRAVKO LJUBIĆ dipl. ing. arh.	SADRŽAJ: Shema ograde unutarnjeg stubišta M 1:40	DATUM: 10/2020	BR. LISTA: 8.1

ZDRAVKO LJUBIĆ

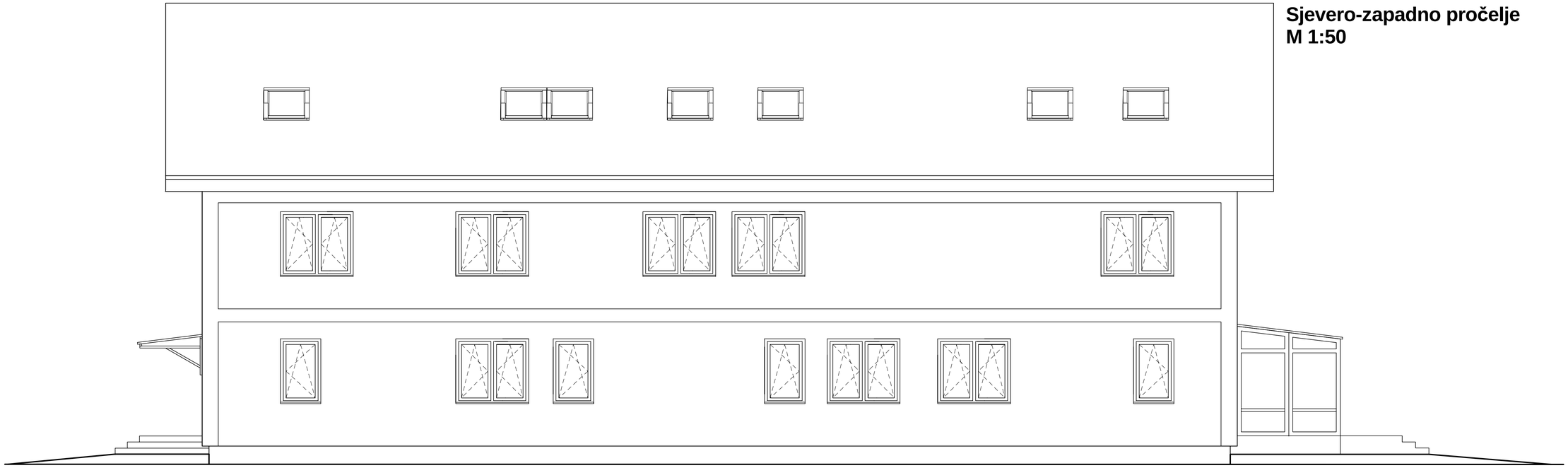

Sjevero-zapadno pročelje
M 1:50

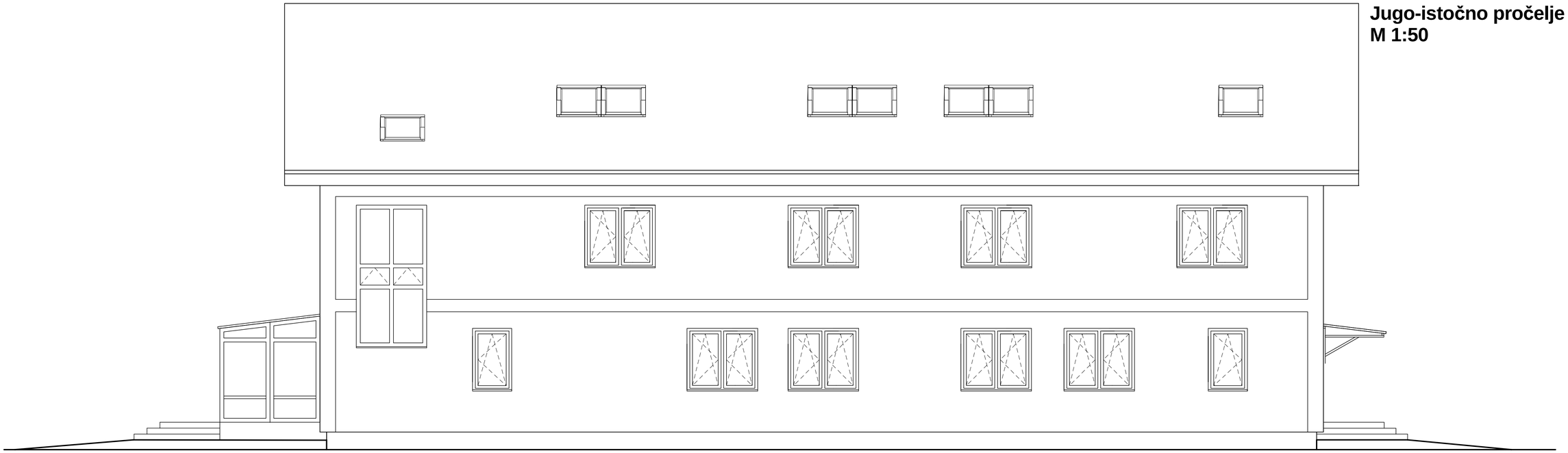

Jugo-istočno pročelje
M 1:50

abra d.o.o. za arhitekturu, dizajn i usluge, koprivnica, braće radića 9, tel./fax. 048-641-019

INVESTITOR: SAMOSTAN UZNESENJA BLAŽENE DJEVICE MARIJE FRANJEVACA KONVENTUALACA, Molve, Virovska 21	ZAHVAT U PROSTORU: GRAĐEVINA ZA CJELODNEVNI BORAVAK U SVRHU PROCESA DEINSTITUCIONALIZACIJE KORISNIKA SOCIJALNIH USLUGA U ZAJEDNICI - SOCIJALNI EDUKACIJSKI CENTAR	LOKACIJA: Molve, Trg kralja Tomislava (k.č.br. 5, 6/1, 12/3, k. o. Molve)	
PROJEKTANT: ZDRAVKO LJUBIĆ dipl. ing. arh.	VRSTA PROJEKTA: IZVEDBENI projekt - ARHITEKTONSKI	BROJ PROJEKTA: IZPA-2020-02	ZAJ. OZNAKA PROJEKTA: IZP-2020-02
ODGOVORNI PROJEKTANT: ZDRAVKO LJUBIĆ dipl. ing. arh.	SADRŽAJ: SZ i JI pročelje M 1:50	DATUM: 10/2020	BR. LISTA: 9

Sjevero-istočno pročelje
M 1:100

Jugo-zapadno pročelje
M 1:100

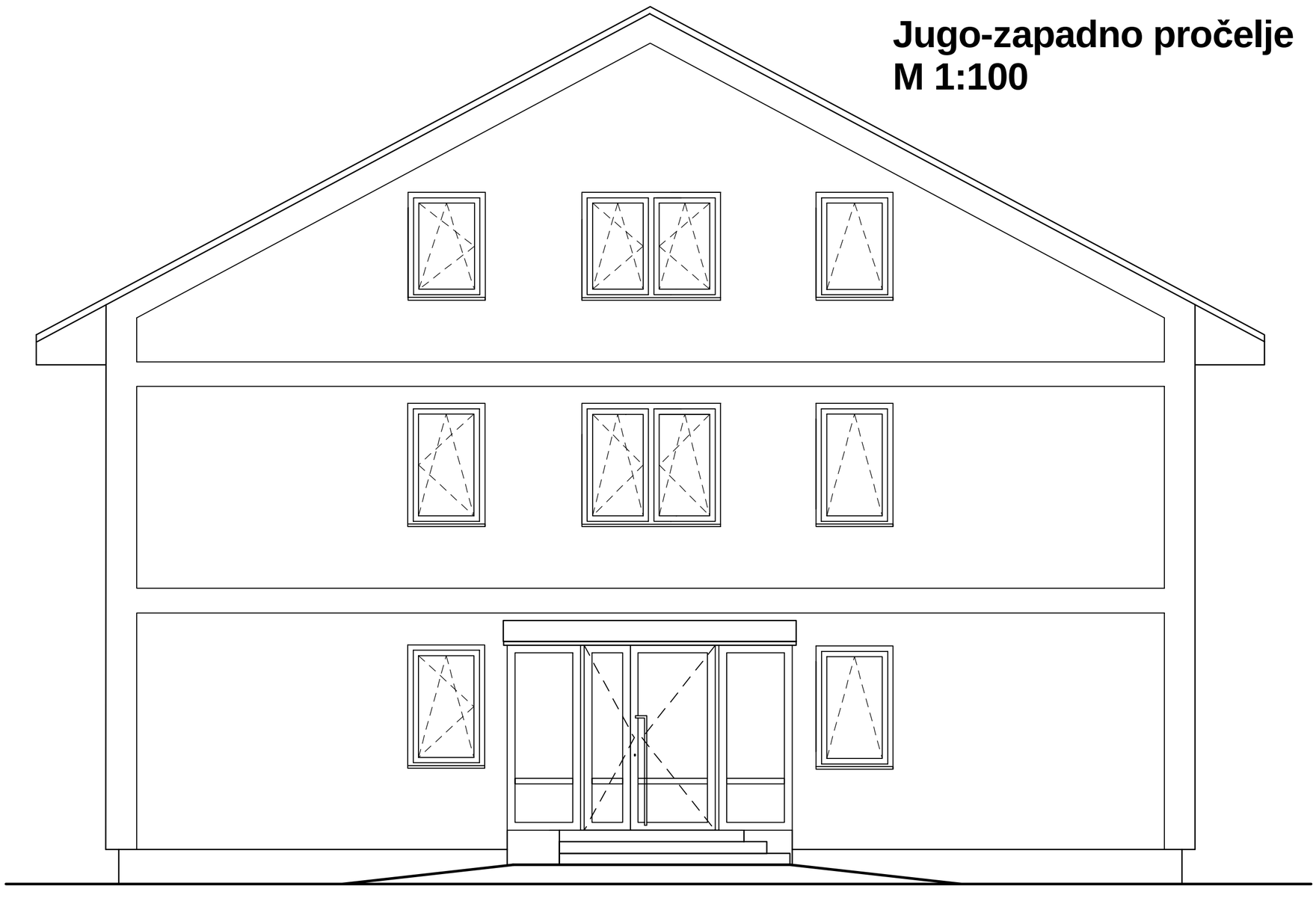

abra D.O.O. ZA ARHITEKTURU, DIZAJN I UMJETNOST, KOPRIVNICA, BRAĆE RADIĆA 8, TEL./FAX. 048-642-515

INVESTITOR : SAMOSTAN UZNESENJA BLAŽENE DJEVICE MARIJE FRANJEVACA KONVENTUALACA, Molve, Virovska 21	ZAHVAT U PROSTORU : GRAĐEVINA ZA CJELODNEVNI BORAVAK U SVRHU PROCESA DEINSTITUCIONALIZACIJE KORISNIKA SOCIJALNIH USLUGA U ZAJEDNICI - SOCIJALNI EDUKACIJSKI CENTAR	LOKACIJA: Molve, Trg kralja Tomislava (k.č.br. 5, 6/1, 12/3, k. o. Molve)	
PROJEKTANT: ZDRAVKO LJUBIĆ dipl. ing. arh.	VRSTA PROJEKTA: IZVEDBENI projekt - ARHITEKTONSKI	BROJ PROJEKTA: IZPA-2020-02	ZAJ. OZNAKA PROJEKTA: IZP-2020-02
GLAVNI PROJEKTANT: ZDRAVKO LJUBIĆ dipl. ing. arh.	SADRŽAJ: SI i JZ pročelje M 1:50	DATUM: 10/2020	BR. LISTA: 10

1a JEDNOKRILNA VRATA

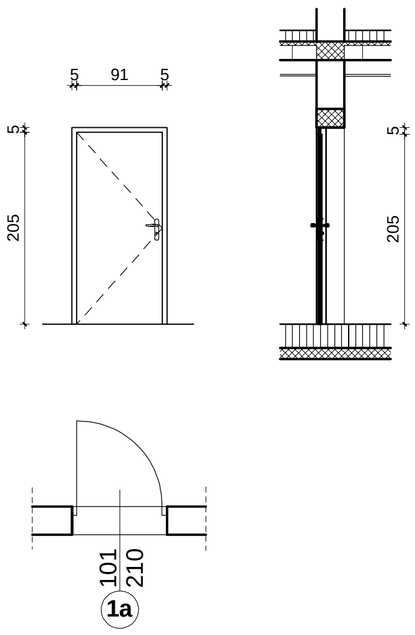

Izrada, dobava i ugradnja unutarnjih vratiju. Vrata drvena, puna, jednokrilna, zaokretna dim. 101*210 cm u zidu iz opeke, betona ili porobetona. Građevinski otvor 101 / 210 cm, svijetli otvor 91/205 cm. Dovratnik izvesti iz punog drveta, završno obrađen bojanjem u boji po izboru investitora, u debljini zida. Krilo vrata je debljine 40 mm, saćaste sendvič konstrukcije, obostrano laminirano u boji po izboru investitora, otporna na utjecaj vode, udaraca i ogrebotina, površina mat.U cijenu uključen kompletan rad, materijal i pribor, te sav potreban okov, ručka i odbojnik za vrata, brava sa tri ključa. Suha ugradba.

desnih kom. 9

1b JEDNOKRILNA VRATA

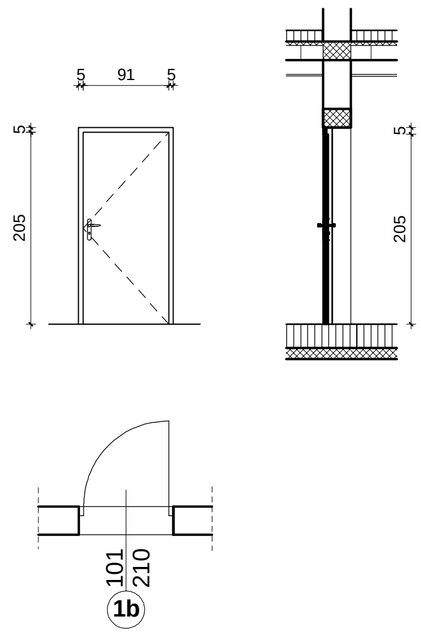

Izrada, dobava i ugradnja unutarnjih vratiju. Vrata drvena, puna, jednokrilna, zaokretna dim. 101*210 cm u zidu iz opeke, betona ili porobetona. Građevinski otvor 101 / 210 cm, svijetli otvor 91/205 cm. Dovratnik izvesti iz punog drveta, završno obrađen bojanjem u boji po izboru investitora, u debljini zida. Krilo vrata je debljine 40 mm, saćaste sendvič konstrukcije, obostrano laminirano u boji po izboru investitora, otporna na utjecaj vode, udaraca i ogrebotina, površina mat. U cijenu uključen kompletan rad, materijal i pribor, te sav potreban okov, ručka i odbojnik za vrata, brava sa tri ključa. Suha ugradba.

lijevih kom. 6

1c JEDNOKRILNA VRATA ZA WC OSOBAMA S INVALIDITETOM

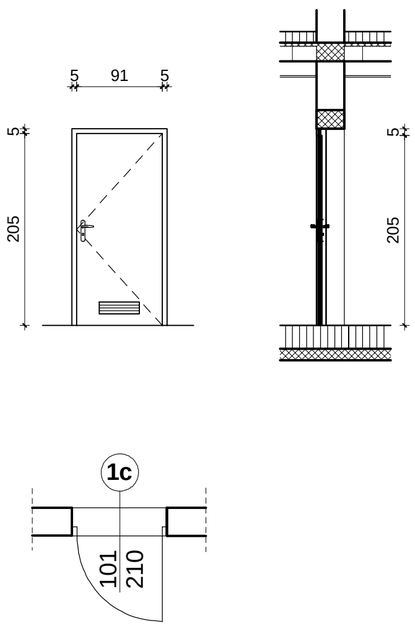

Izrada, dobava i ugradnja unutarnjih vratiju. Vrata drvena, puna, jednokrilna, zaokretna dim. 101*210 cm u zidu iz opeke, betona ili porobetona. Građevinski otvor 101 / 210 cm, svijetli otvor 91/205 cm. Dovratnik izvesti iz punog drveta, završno obrađen bojanjem u boji po izboru investitora, u debljini zida. Krilo vrata je debljine 40 mm, saćaste sendvič konstrukcije, obostrano laminirano u boji po izboru investitora, otporna na utjecaj vode, udaraca i ogrebotina, površina mat. Vrata moraju imati pristupačnu kvaku i ugrađen mehanizam za otvaranje vrata izvana u slučaju poziva u pomoć. Vrata s aluminijskom ventilacijskom rešetkom, 425/125 mm. U cijenu uključen kompletan rad, materijal i pribor, te sav potreban okov, ručka i odbojnik za vrata, brava sa tri ključa. Suha ugradba.

lijevih kom. 1

1b JEDNOKRILNA VRATA

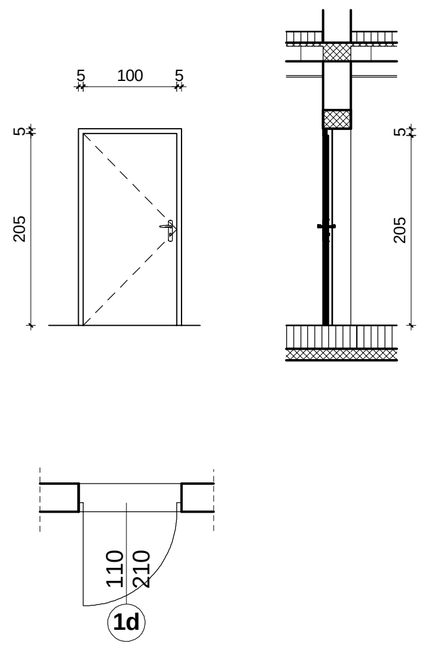

Izrada, dobava i ugradnja unutarnjih vratiju. Vrata drvena, puna, jednokrilna, zaokretna dim. 110*210 cm u zidu iz opeke, betona ili porobetona. Građevinski otvor 110 / 210 cm, svijetli otvor 100/205 cm. Dovratnik izvesti iz punog drveta, završno obrađen bojanjem u boji po izboru investitora, u debljini zida. Krilo vrata je debljine 40 mm, saćaste sendvič konstrukcije, obostrano laminirano u boji po izboru investitora, otporna na utjecaj vode, udaraca i ogrebotina, površina mat. U cijenu uključen kompletan rad, materijal i pribor, te sav potreban okov, ručka i odbojnik za vrata, brava sa tri ključa. Suha ugradba.

lijevih kom. 1

abra D.O.O. ZA ARHITEKTURU, DIZAJN I UMJETNOST, KOPRIVNICA, BRAĆE RADIĆA 8, TEL./FAX. 048/642-515

INVESTITOR : SAMOSTAN UZNESENJA BLAŽENE DJEVICE MARIJE FRANJEVACA KONVENTUALACA, Molve, Virovska 21	ZAHVAT U PROSTORU : GRAĐEVINA ZA CJELODNEVNI BORAVAK U SVRHU PROCESA DEINSTITUCIONALIZACIJE KORISNIKA SOCIJALNIH USLUGA U ZAJEDNICI - SOCIJALNI EDUKACIJSKI CENTAR	LOKACIJA: Molve, Trg kralja Tomislava (k.č.br. 5, 6/1, 12/3, k. o. Molve)	
PROJEKTANT: ZDRAVKO LJUBIĆ dipl. ing. arh.	VRSTA PROJEKTA: IZVEDBENI projekt - ARHITEKTONSKI	BROJ PROJEKTA: IZPA-2020-02	ZAJ. OZNAKA PROJEKTA: IZP-2020-02
GLAVNI PROJEKTANT: ZDRAVKO LJUBIĆ dipl. ing. arh.	SADRŽAJ: Shema unutarnje stolarije – S1 M 1:50	DATUM: 10/2020	BR. LISTA: 11

2a JEDNOKRILNA VRATA

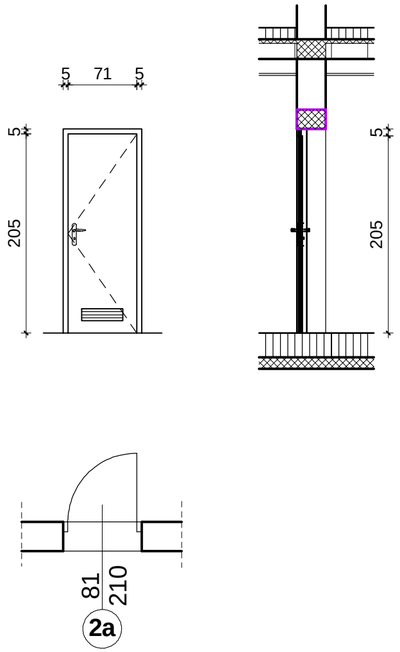

Izrada, dobava i ugradnja unutarnjih vratiju. Vrata drvena, puna, jednokrilna, zaokretna dim. 81*210 cm u zidu iz opeke, betona ili porobetona. Građevinski otvor 81 / 210 cm, svijetli otvor 71/205 cm. Dovratnik izvesti iz punog drveta, završno obrađen bojanjem u boji po izboru investitora, u debljini zida. Krilo vrata je debljine 40 mm, saćaste sendvič konstrukcije, obostrano laminirano u boji po izboru investitora, otporna na utjecaj vode, udaraca i ogrebotina, površina mat. Vrata s aluminijskom ventilacijskom rešetkom, 425/125 mm. U cijenu uključen kompletan rad, materijal i pribor, te sav potreban okov, ručka i odbojnik za vrata, brava sa tri ključa. Suha ugradba.

lijevih kom. 5

2b JEDNOKRILNA VRATA

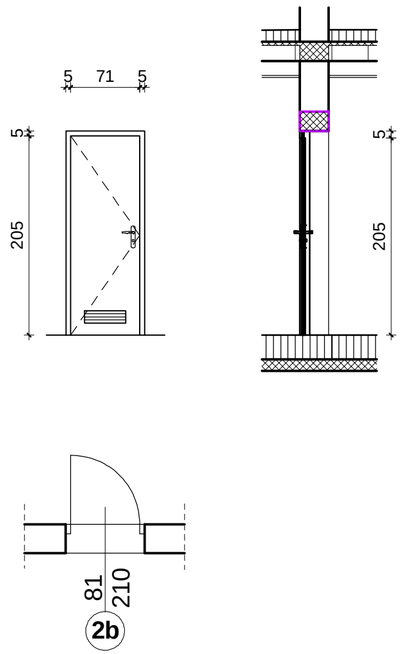

Izrada, dobava i ugradnja unutarnjih vratiju. Vrata drvena, puna, jednokrilna, zaokretna dim. 81*210 cm u zidu iz opeke, betona ili porobetona. Građevinski otvor 81 / 210 cm, svijetli otvor 71/205 cm. Dovratnik izvesti iz punog drveta, završno obrađen bojanjem u boji po izboru investitora, u debljini zida. Krilo vrata je debljine 40 mm, saćaste sendvič konstrukcije, obostrano laminirano u boji po izboru investitora, otporna na utjecaj vode, udaraca i ogrebotina, površina mat. Vrata s aluminijskom ventilacijskom rešetkom, 425/125 mm. U cijenu uključen kompletan rad, materijal i pribor, te sav potreban okov, ručka i odbojnik za vrata, brava sa tri ključa. Suha ugradba.

desnih kom. 3

abra D.O.O. ZA ARHITEKTURU, DIZAJN I UMJETNOST, KOPRIVNICA, BRAĆE RADICA 8, TEL./FAX. 048-642-515

INVESTITOR : SAMOSTAN UZNESENJA BLAŽENE DJEVICE MARIJE FRANJEVACA KONVENTUALACA, Molve, Virovska 21	ZAHVAT U PROSTORU : GRAĐEVINA ZA CJELODNEVNI BORAVAK U SVRHU PROCESA DEINSTITUCIONALIZACIJE KORISNIKA SOCIJALNIH USLUGA U ZAJEDNICI - SOCIJALNI EDUKACIJSKI CENTAR	LOKACIJA: Molve, Trg kralja Tomislava (k.č.br. 5, 6/1, 12/3, k. o. Molve)	
PROJEKTANT: ZDRAVKO LJUBIĆ dipl. ing. arh.	VRSTA PROJEKTA: IZVEDBENI projekt - ARHITEKTONSKI	BROJ PROJEKTA: IZPA-2020-02	ZAJ. OZNAKA PROJEKTA: IZP-2020-02
GLAVNI PROJEKTANT: ZDRAVKO LJUBIĆ dipl. ing. arh.	SADRŽAJ: Shema unutarnje stolarije – S2 M 1:50	DATUM: 10/2020	BR. LISTA: 12

3a JEDNOKRILNA VRATA

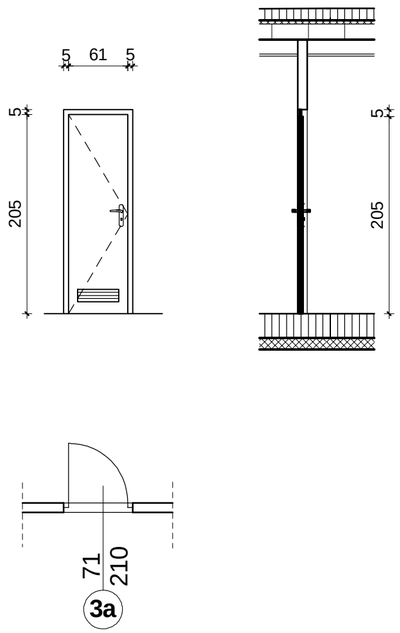

Izrada, dobava i ugradnja unutarnjih vratiju. Vrata drvena, puna, jednokrilna, zaokretna dim. 71*210 cm u zidu iz opeke, betona ili porobetona. Građevinski otvor 71 / 210 cm, svijetli otvor 61/205 cm. Dovratnik izvesti iz punog drveta, završno obrađen bojanjem u boji po izboru investitora, u debljini zida. Krilo vrata je debljine 40 mm, saćaste sendvič konstrukcije, obostrano laminirano u boji po izboru investitora, otporna na utjecaj vode, udaraca i ogrebotina, površina mat. Vrata s aluminijskom ventilacijskom rešetkom, 425/125 mm. U cijenu uključen kompletan rad, materijal i pribor, te sav potreban okov, ručka i odbojnik za vrata, brava sa tri ključa. Suha ugradba..

desnih kom. 4

3b JEDNOKRILNA VRATA

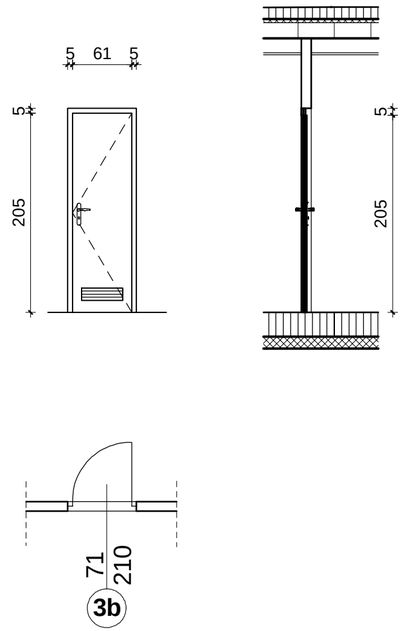

Izrada, dobava i ugradnja unutarnjih vratiju. Vrata drvena, puna, jednokrilna, zaokretna dim. 71*210 cm u zidu iz opeke, betona ili porobetona. Građevinski otvor 71 / 210 cm, svijetli otvor 61/205 cm. Dovratnik izvesti iz punog drveta, završno obrađen bojanjem u boji po izboru investitora, u debljini zida. Krilo vrata je debljine 40 mm, saćaste sendvič konstrukcije, obostrano laminirano u boji po izboru investitora, otporna na utjecaj vode, udaraca i ogrebotina, površina mat. Vrata s aluminijskom ventilacijskom rešetkom, 425/125 mm. U cijenu uključen kompletan rad, materijal i pribor, te sav potreban okov, ručka i odbojnik za vrata, brava sa tri ključa. Suha ugradba.

lijevih kom. 6

abra D.O.O. ZA ARHITEKTURU, DIZAJN I UMJETNOST, KOPRIVNICA, BRAĆE RADIĆA 8, TEL./FAX. 048-642-519

INVESTITOR : SAMOSTAN UZNESENJA BLAŽENE DJEVICE MARIJE FRANJEVACA KONVENTUALACA, Molve, Virovska 21	ZAHVAT U PROSTORU : GRAĐEVINA ZA CJELODNEVNI BORAVAK U SVRHU PROCESA DEINSTITUCIONALIZACIJE KORISNIKA SOCIJALNIH USLUGA U ZAJEDNICI - SOCIJALNI EDUKACIJSKI CENTAR	LOKACIJA: Molve, Trg kralja Tomislava (k.č.br. 5, 6/1, 12/3, k. o. Molve)	
PROJEKTANT: ZDRAVKO LJUBIĆ dipl. ing. arh.	VRSTA PROJEKTA: IZVEDBENI projekt - ARHITEKTONSKI	BROJ PROJEKTA: IZPA-2020-02	ZAJ. OZNAKA PROJEKTA: IZP-2020-02
GLAVNI PROJEKTANT: ZDRAVKO LJUBIĆ dipl. ing. arh.	SADRŽAJ: Shema unutarnje stolarije – S3 M 1:50	DATUM: 10/2020	BR. LISTA: 13

4a KRILNA KLIZNA VRATA

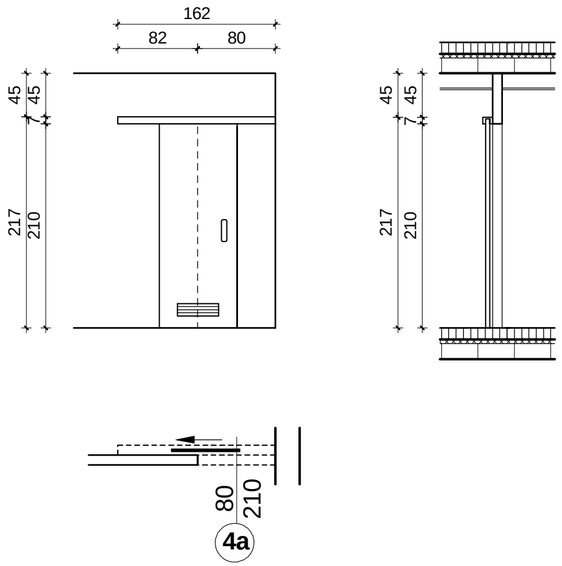

Izrada, dobava i ugradnja unutarnjih vratiju. Vrata drvena, puna, jednokrilna, klizna
dim. 80*210 cm u zidu iz opeke ili porobetona. Građevinski otvor 80 / 210 cm,
svijetli otvor 80/210 cm. Dovratnik izvesti iz punog drveta, završno obrađen bojanjem u boji
po izboru investitora, u debljini zida. Krilo vrata je debljine 40 mm, saćaste sendvič
konstrukcije, obostrano laminirano u boji po izboru investitora, otporna na utjecaj vode,
udaraca i ogrebotina, površina mat. Vrata s aluminijskom ventilacijskom rešetkom, 425/125 mm.
Vodilica je gornja, a vrata kližu ispred zida.
Vodilica je skrivena u drvenoj maski - detalj uskladiti s projektantom.
U cijenu uključen kompletan rad, materijal i pribor, te sav potreban okov, brava, vodilice,
maske vodilice i prihvatnici.

desnih kom. 1

4b JEDNOKRILNA KLIZNA VRATA

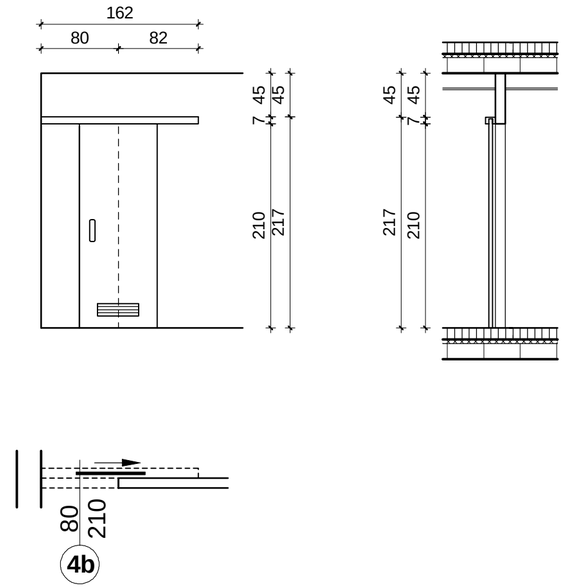

Izrada, dobava i ugradnja unutarnjih vratiju. Vrata drvena, puna, jednokrilna, klizna
dim. 80*210 cm u zidu iz opeke ili porobetona. Građevinski otvor 80 / 210 cm,
svijetli otvor 80/210 cm. Dovratnik izvesti iz punog drveta, završno obrađen bojanjem u boji
po izboru investitora, u debljini zida. Krilo vrata je debljine 40 mm, saćaste sendvič
konstrukcije, obostrano laminirano u boji po izboru investitora, otporna na utjecaj vode,
udaraca i ogrebotina, površina mat. Vrata s aluminijskom ventilacijskom rešetkom, 425/125 mm.
Vodilica je gornja, a vrata kližu ispred zida.
Vodilica je skrivena u drvenoj maski - detalj uskladiti s projektantom.
U cijenu uključen kompletan rad, materijal i pribor, te sav potreban okov, brava, vodilice,
maske vodilice i prihvatnici.

lijevih kom. 1

abra d.o.o. ZA ARHITEKTURU, DIZAJN I UMJETNOST, KOPRIVNICA, BRAĆE RADIĆA 8, TEL./FAX. 048-642-516

INVESTITOR : SAMOSTAN UZNESENJA BLAŽENE DJEVICE MARIJE FRANJEVACA KONVENTUALACA, Molve, Virovska 21	ZAHVAT U PROSTORU : GRAĐEVINA ZA CJELODNEVNI BORAVAK U SVRHU PROCESA DEINSTITUCIONALIZACIJE KORISNIKA SOCIJALNIH USLUGA U ZAJEDNICI - SOCIJALNI EDUKACIJSKI CENTAR	LOKACIJA: Molve, Trg kralja Tomislava (k.č.br. 5, 6/1, 12/3, k. o. Molve)	
PROJEKTANT: ZDRAVKO LJUBIĆ dipl. ing. arh.	VRSTA PROJEKTA: IZVEDBENI projekt - ARHITEKTONSKI	BROJ PROJEKTA: IZPA-2020-02	ZAJ. OZNAKA PROJEKTA: IZP-2020-02
GLAVNI PROJEKTANT: ZDRAVKO LJUBIĆ dipl. ing. arh.	SADRŽAJ: Shema unutarnje stolarije – S4 M 1:50	DATUM: 10/2020	BR. LISTA: 14

5 DVOKRILNA KLIZNA VRATA

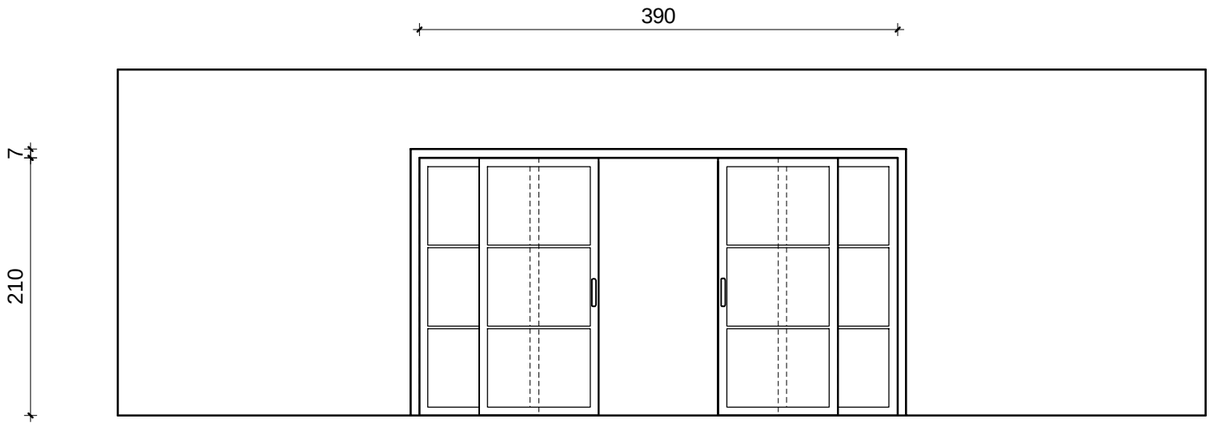

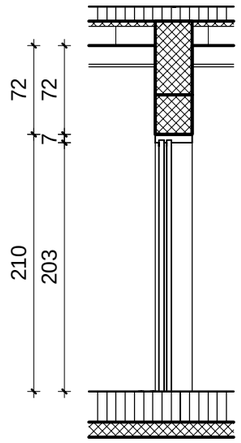

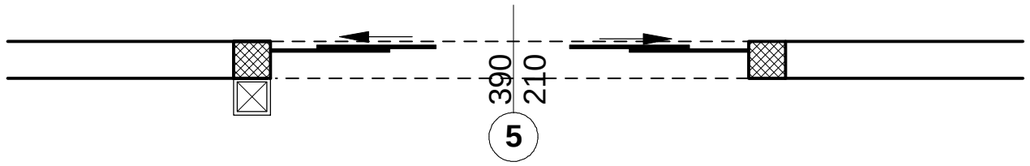

Izrada, dobava i ugradnja unutarnjih vratiju. Vrata drvena, puna, dvokrilna, klizna dim. 390*210 cm u zidu iz opeke. Ostakljenje izvesti od neprozirnog stakla.
Građevinski otvor 390 / 210 cm, svijetli otvor 390/203 cm. Dovratnik izvesti iz punog drveta, završno obrađen bojanjem u boji po izboru investitora, u debljini zida. Krilo vrata je debljine 40 mm, saćaste sendvič konstrukcije, obostrano laminirano u boji po izboru investitora, otporna na utjecaj vode, udaraca i ogrebotina, površina mat. Vodilica je gornja. Vodilica je skrivena u drvenoj maski - detalj uskladiti s projektantom.
U cijenu uključen kompletan rad, materijal i pribor, te sav potreban okov, brava, vodilice, maske vodilice i prihvatnici.

kom. 1

abra D.O.O. ZA ARHITEKTURU, DIZAJN I UMJETNOST, KOPRIVNICA, BRAĆE RADIĆA 8, TEL./FAX. 048-642-919

INVESTITOR : SAMOSTAN UZNESENJA BLAŽENE DJEVICE MARIJE FRANJEVACA KONVENTUALACA, Molve, Virovska 21	ZAHVAT U PROSTORU : GRAĐEVINA ZA CJELODNEVNI BORAVAK U SVRHU PROCESA DEINSTITUCIONALIZACIJE KORISNIKA SOCIJALNIH USLUGA U ZAJEDNICI - SOCIJALNI EDUKACIJSKI CENTAR	LOKACIJA: Molve, Trg kralja Tomislava (k.č.br. 5, 6/1, 12/3, k. o. Molve)	
PROJEKTANT: ZDRAVKO LJUBIĆ dipl. ing. arh.	VRSTA PROJEKTA: IZVEDBENI projekt - ARHITEKTONSKI	BROJ PROJEKTA: IZPA-2020-02	ZAJ. OZNAKA PROJEKTA: IZP-2020-02
GLAVNI PROJEKTANT: ZDRAVKO LJUBIĆ dipl. ing. arh.	SADRŽAJ: Shema unutarnje stolarije – S5 M 1:50	DATUM: 10/2020	BR. LISTA: 15

6 DVOKRILNA VRATA

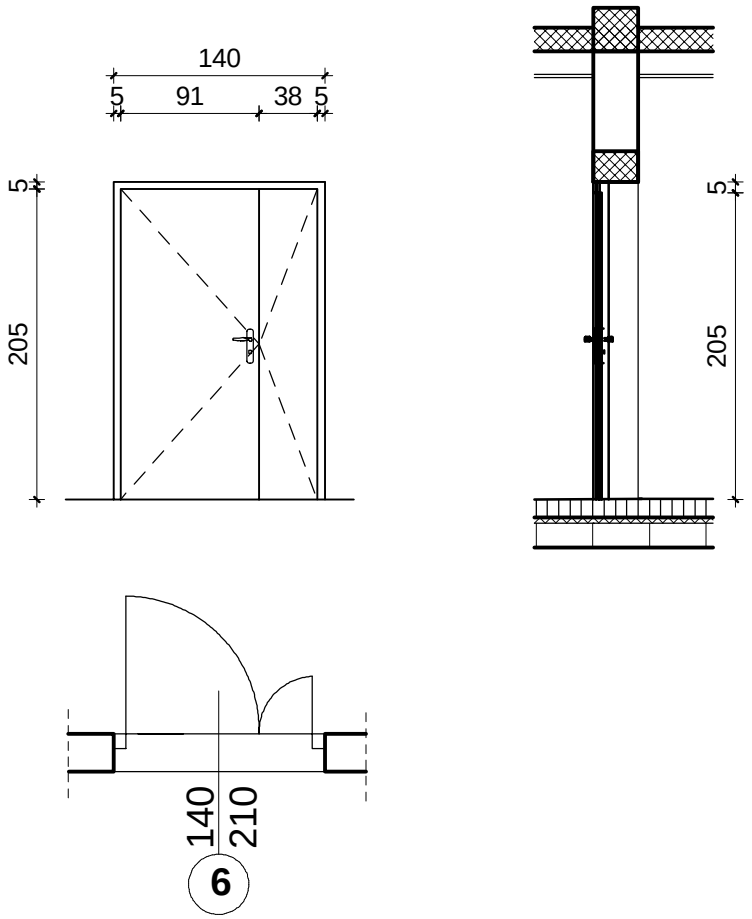

Izrada, dobava i ugradnja unutarnjih vratiju. Vrata drvena, puna, dvokrilna, zaokretna dim. 140*210 cm u zidu iz opeke. Građevinski otvor 140 / 210 cm, svijetli otvor 130/205 cm. Dovratnik izvesti iz punog drveta, završno obrađen bojanjem u boji po izboru investitora, u debljini zida. Krilo vrata je debljine 40 mm, saćaste sendvič konstrukcije, obostrano laminirano u boji po izboru investitora, otporna na utjecaj vode, udaraca i ogrebotina, površina mat.
U cijenu uključen kompletan rad, materijal i pribor, te sav potreban okov, ručka i odbojnik za vrata, brava sa tri ključa. Suha ugradba.

desnih kom. 1

abra D.O.O. ZA ARHITEKTURU, DIZAJN I UMJETNOST, KOPRIVNICA, BRAĆE RADIĆA 8, TEL./FAX. 048-642-515

INVESTITOR : SAMOSTAN UZNESENJA BLAŽENE DJEVICE MARIJE FRANJEVACA KONVENTUALACA, Molve, Virovska 21	ZAHVAT U PROSTORU : GRAĐEVINA ZA CJELODNEVNI BORAVAK U SVRHU PROCESA DEINSTITUCIONALIZACIJE KORISNIKA SOCIJALNIH USLUGA U ZAJEDNICI - SOCIJALNI EDUKACIJSKI CENTAR	LOKACIJA: Molve, Trg kralja Tomislava (k.č.br. 5, 6/1, 12/3, k. o. Molve)	
PROJEKTANT: ZDRAVKO LJUBIĆ dipl. ing. arh.	VRSTA PROJEKTA: IZVEDBENI projekt - ARHITEKTONSKI	BROJ PROJEKTA: IZPA-2020-02	ZAJ. OZNAKA PROJEKTA: IZP-2020-02
GLAVNI PROJEKTANT: ZDRAVKO LJUBIĆ dipl. ing. arh.	SADRŽAJ: Shema unutarnje stolarije – S6 M 1:50	DATUM: 10/2020	BR. LISTA: 16

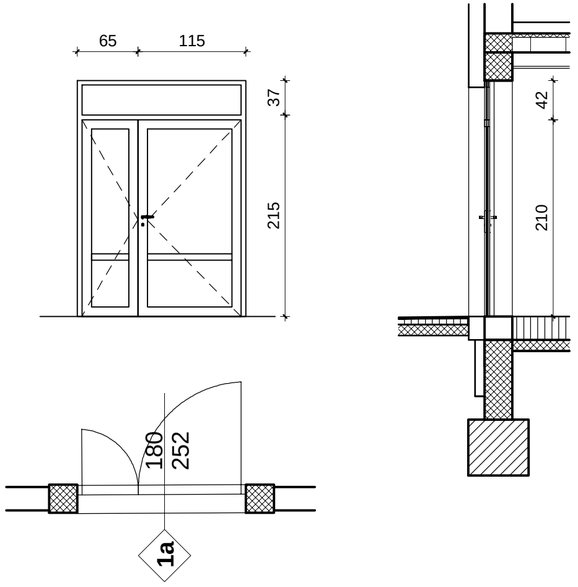

Izrada, dobava i ugradnja vanjskih i unutarnjih ulaznih vratiju. PVC dvokrilna zaokretna ostakljena vrata sa ostakljenim fiksnim nadsvjetlom. Ukupna dimenzija vrata 180*252 cm /210+42 cm - nadsvjetlo. Stijena iz višekomornih toplinskih izolirajućih PVC profila. Ostakljenje izo trostrukim staklom paket min. 44 mm, unutarnje staklo /low E obloga/ , vanjsko reflektirajuće, punjenje inertnim plinom.
Koeficijent prolaska topline - U manji ili jednak 1,10 W/m2K. Uključen kompletno potreban okov.
U cijeni kompletan rad ,materijal i pribor do potpune gotovosti.

lijevih kom. 2

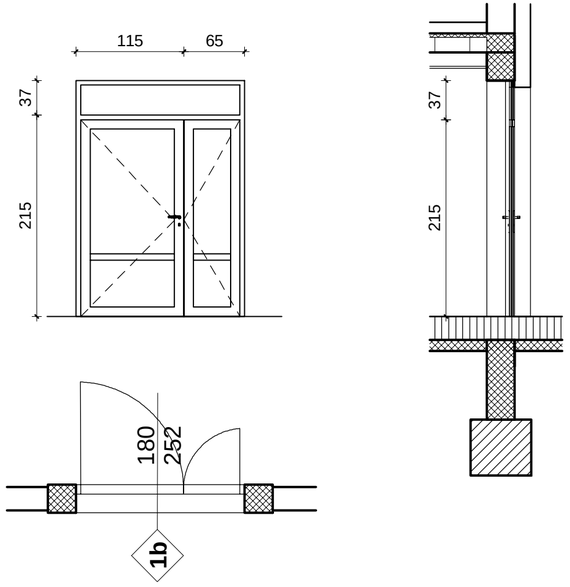

Izrada, dobava i ugradnja vanjskih i unutarnjih ulaznih vratiju. PVC dvokrilna zaokretna ostakljena vrata sa ostakljenim fiksnim nadsvjetlom. Ukupna dimenzija vrata 180*252 cm /210+42 cm - nadsvjetlo. Stijena iz višekomornih toplinskih izolirajućih PVC profila. Ostakljenje izo trostrukim staklom paket min. 44 mm, unutarnje staklo /low E obloga/ , vanjsko reflektirajuće, punjenje inertnim plinom.
Koeficijent prolaska topline - U manji ili jednak 1,10 W/m2K. Uključen kompletno potreban okov.
U cijeni kompletan rad ,materijal i pribor do potpune gotovosti.

desnih kom. 1

abra D.O.O. ZA ARHITEKTURU, DIZAJN I UMJETNOST, KOPRIVNICA, BRAĆE RADIĆA 8, TEL./FAX. 048-642-515

INVESTITOR : SAMOSTAN UZNESENJA BLAŽENE DJEVICE MARIJE FRANJEVACA KONVENTUALACA, Molve, Virovska 21	ZAHVAT U PROSTORU : GRAĐEVINA ZA CJELODNEVNI BORAVAK U SVRHU PROCESA DEINSTITUCIONALIZACIJE KORISNIKA SOCIJALNIH USLUGA U ZAJEDNICI - SOCIJALNI EDUKACIJSKI CENTAR	LOKACIJA: Molve, Trg kralja Tomislava (k.č.br. 5, 6/1, 12/3, k. o. Molve)	
PROJEKTANT: ZDRAVKO LJUBIĆ dipl. ing. arh.	VRSTA PROJEKTA: IZVEDBENI projekt - ARHITEKTONSKI	BROJ PROJEKTA: IZPA-2020-02	ZAJ. OZNAKA PROJEKTA: IZP-2020-02
GLAVNI PROJEKTANT: ZDRAVKO LJUBIĆ dipl. ing. arh.	SADRŽAJ: Shema vanjske stolarije – VS1 M 1:50	DATUM: 10/2020	BR. LISTA: 17

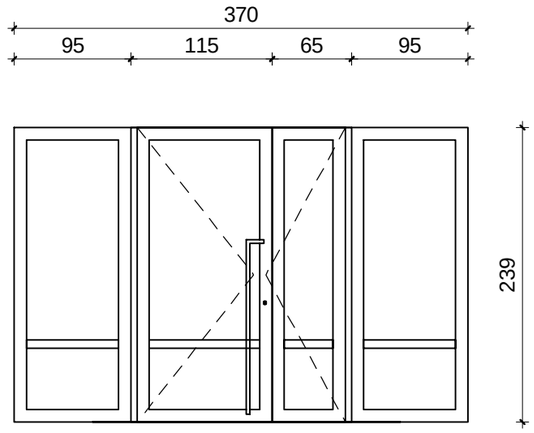

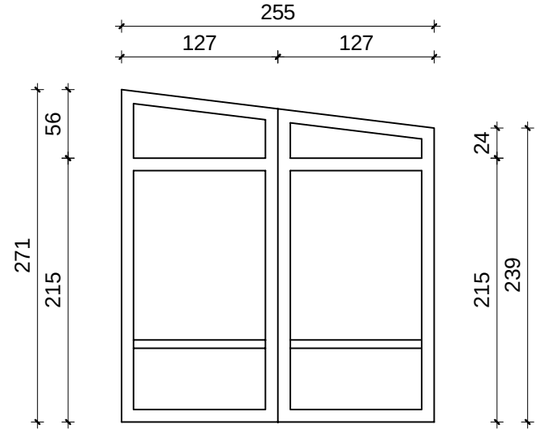

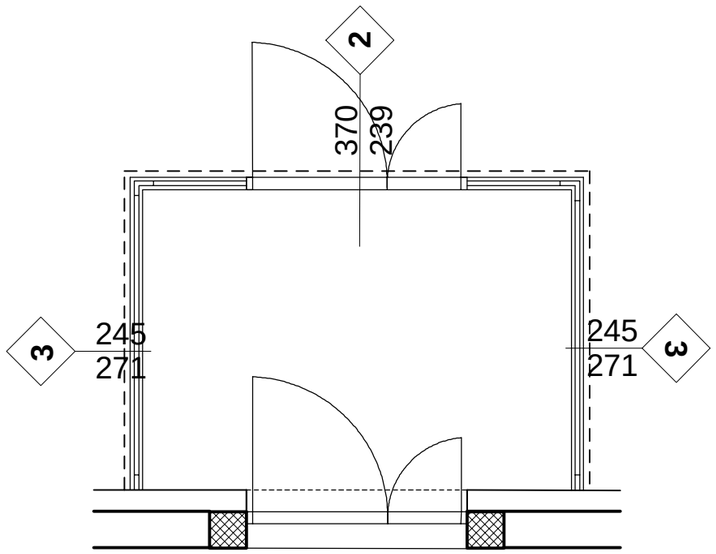

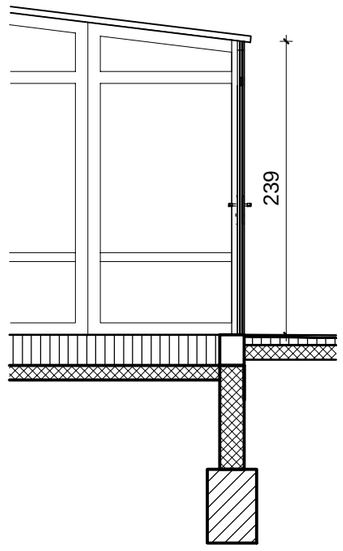

Izrada, dobava i ugradnja PVC stijena vjetrobrana. PVC ostakljena stijena dimenzija 370*240 cm s ugrađenim ostakljenim vratnim krilom. PVC ostakljena fiksna stijena dimenzija 255*271 cm. Stijene iz višekomornih toplinskih izolirajućih PVC profila. Ostakljenje izo trostrukim staklom paket min. 44 mm, unutarnje staklo /low E obloga/ , vanjsko reflektirajuće, punjenje inertnim plinom. Koeficijent prolaska topline - U manji ili jednak 1,10 W/m2K. Uključen kompletno potreban okov. U cijeni kompletan rad ,materijal i pribor do potpune gotovosti.

desnih kom. 1

abra D.O.O. ZA ARHITEKTURU, DIZAJN I UMJETNOST, KOPRIVNICA, BRAĆE RADIĆA 8, TEL./FAX. 048-642-515

INVESTITOR : SAMOSTAN UZNESENJA BLAŽENE DJEVICE MARIJE FRANJEVACA KONVENTUALACA, Molve, Virovska 21	ZAHVAT U PROSTORU : GRAĐEVINA ZA CJELODNEVNI BORAVAK U SVRHU PROCESA DEINSTITUCIONALIZACIJE KORISNIKA SOCIJALNIH USLUGA U ZAJEDNICI - SOCIJALNI EDUKACIJSKI CENTAR	LOKACIJA: Molve, Trg kralja Tomislava (k.č.br. 5, 6/1, 12/3, k. o. Molve)	
PROJEKTANT: ZDRAVKO LJUBIĆ dipl. ing. arh.	VRSTA PROJEKTA: IZVEDBENI projekt - ARHITEKTONSKI	BROJ PROJEKTA: IZPA-2020-02	ZAJ. OZNAKA PROJEKTA: IZP-2020-02
GLAVNI PROJEKTANT: ZDRAVKO LJUBIĆ dipl. ing. arh.	SADRŽAJ: Shema vanjske stolarije – VS2, VS3 M 1:50	DATUM: 10/2020	BR. LISTA: 18

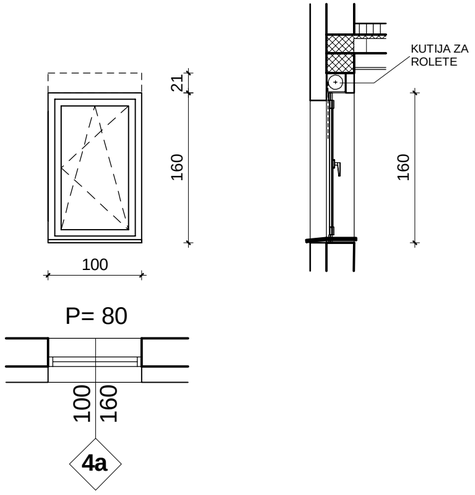

Izrada, dobava i ugradnja prozora. PVC jednokrilni prozor, zaokretno-otklopni.
Ukupna dimenzija prozora 100*160 + 21 cm /kutija za roletu/ . Prozor iz višekomornih toplinskih izolirajućih PVC profila. Ostakljenje izo trostrukim staklom paket min. 44 mm, unutarnje staklo niskoemitirajuće /low E obloga/ , vanjsko reflektirajuće, punjenje inertnim plinom.
Koeficijent prolaska topline cijele stavke - U manji ili jednak 1,10 W/m2K.
Uključen kompletno potreban okov, kutija s PVC roletom za zaštitu od sunca.
Stavka također predviđa i mrežicu protiv komaraca (komarnik) koji se postavlja sa unutarnje strane prozora.
U cijeni kompletan rad ,materijal i pribor do potpune gotovosti.

desnih kom. 6
lijevih kom. 4

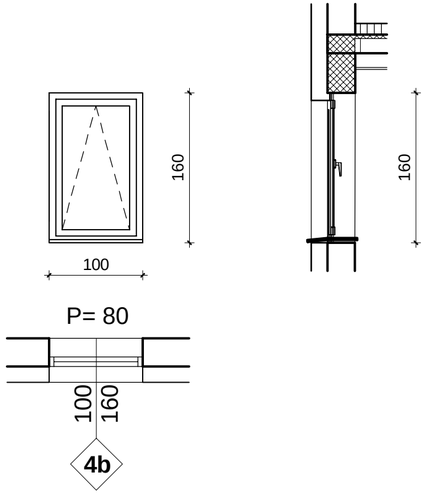

Izrada, dobava i ugradnja prozora. PVC jednokrilni prozor, otklopni.
Ukupna dimenzija prozora 100*160 cm.
Prozor iz višekomornih toplinskih izolirajućih PVC profila. Ostakljenje izo trostrukim staklom paket min. 44 mm, unutarnje staklo niskoemitirajuće /low E obloga/ , vanjsko reflektirajuće, punjenje inertnim plinom.
Koeficijent prolaska topline cijele stavke - U manji ili jednak 1,10 W/m2K.
Uključen kompletno potreban okov.
U cijeni kompletan rad ,materijal i pribor do potpune gotovosti.

kom. 2

abra D.O.O. ZA ARHITEKTURU, DIZAJN I UMJETNOST, KOPRIVNICA, BRAĆE RADIĆA 8, TEL./FAX. 048-642-515

INVESTITOR : SAMOSTAN UZNESENJA BLAŽENE DJEVICE MARIJE FRANJEVACA KONVENTUALACA, Molve, Virovska 21	ZAHVAT U PROSTORU : GRAĐEVINA ZA CJELODNEVNI BORAVAK U SVRHU PROCESA DEINSTITUCIONALIZACIJE KORISNIKA SOCIJALNIH USLUGA U ZAJEDNICI - SOCIJALNI EDUKACIJSKI CENTAR	LOKACIJA: Molve, Trg kralja Tomislava (k.č.br. 5, 6/1, 12/3, k. o. Molve)	
PROJEKTANT: ZDRAVKO LJUBIĆ dipl. ing. arh.	VRSTA PROJEKTA: IZVEDBENI projekt - ARHITEKTONSKI	BROJ PROJEKTA: IZPA-2020-02	ZAJ. OZNAKA PROJEKTA: IZP-2020-02
GLAVNI PROJEKTANT: ZDRAVKO LJUBIĆ dipl. ing. arh.	SADRŽAJ: Shema vanjske stolarije – VS4 M 1:50	DATUM: 10/2020	BR. LISTA: 19

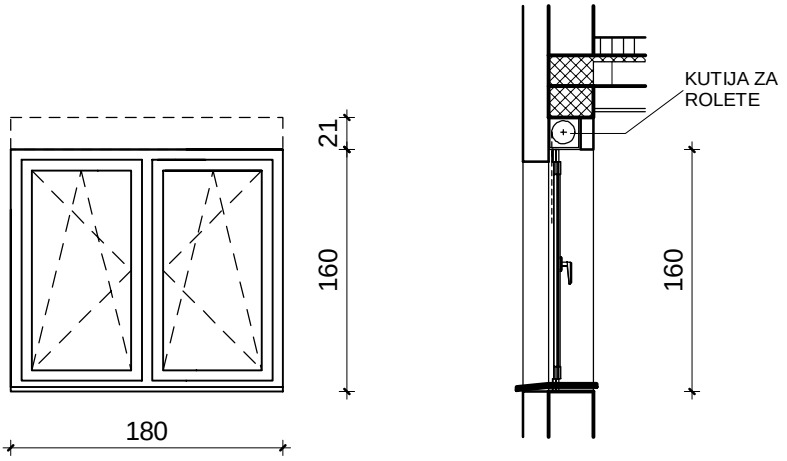

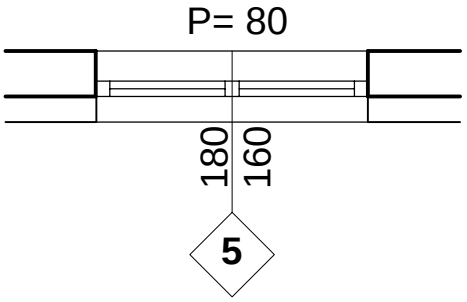

Izrada, dobava i ugradnja prozora. PVC dvokrilni prozor, zaokretno-otklopni.
Ukupna dimenzija prozora 180*160 + 21 cm /kutija za roletu/ . Prozor iz višekomornih toplinskih izolirajućih PVC profila. Ostakljenje izo trostrukim staklom paket min. 44 mm, unutarnje staklo niskoemitirajuće /low E obloga/ , vanjsko reflektirajuće, punjenje inertnim plinom.
Koeficijent prolaska topline cijele stavke - U manji ili jednak 1,10 W/m2K.
Uključen kompletno potreban okov, kutija s PVC roletom za zaštitu od sunca.
Stavka također predviđa i mrežicu protiv komaraca (komarnik) koji se postavlja sa unutarnje strane prozora.
U cijeni kompletan rad ,materijal i pribor do potpune gotovosti.

kom. 20

abra D.O.O. ZA ARHITEKTURU, DIZAJN I UMJETNOST, KOPRIVNICA, BRAĆE RADIĆA 8, TEL./FAX. 048-642-515

INVESTITOR : SAMOSTAN UZNESENJA BLAŽENE DJEVICE MARIJE FRANJEVACA KONVENTUALACA, Molve, Virovska 21	ZAHVAT U PROSTORU : GRAĐEVINA ZA CJELODNEVNI BORAVAK U SVRHU PROCESA DEINSTITUCIONALIZACIJE KORISNIKA SOCIJALNIH USLUGA U ZAJEDNICI - SOCIJALNI EDUKACIJSKI CENTAR	LOKACIJA: Molve, Trg kralja Tomislava (k.č.br. 5, 6/1, 12/3, k. o. Molve)	
PROJEKTANT: ZDRAVKO LJUBIĆ dipl. ing. arh.	VRSTA PROJEKTA: IZVEDBENI projekt - ARHITEKTONSKI	BROJ PROJEKTA: IZPA-2020-02	ZAJ. OZNAKA PROJEKTA: IZP-2020-02
GLAVNI PROJEKTANT: ZDRAVKO LJUBIĆ dipl. ing. arh.	SADRŽAJ: Shema vanjske stolarije – VS5 M 1:50	DATUM: 10/2020	BR. LISTA: 20

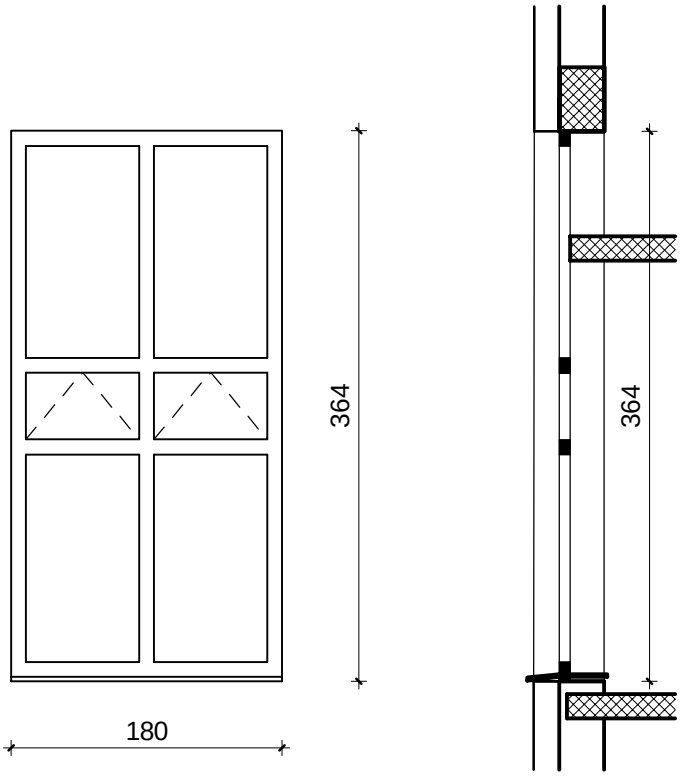

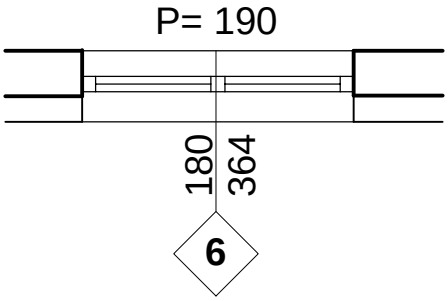

Izrada, dobava i ugradnja PVC stijena. PVC ostakljena fiksna stijena dimenzija 180*364 cm
2 polja u sredini otklopna. Stijene iz višekomornih toplinskih izolirajućih PVC profila.
Ostakljenje izo trostrukim staklom paket min. 44 mm, unutarnje staklo /low E obloga/ ,
vanjsko reflektirajuće, punjenje inertnim plinom.
Koeficijent prolaska topline - U manji ili jednak 1,10 W/m2K. Uključen kompletno potreban okov.
U cijeni kompletan rad ,materijal i pribor do potpune gotovosti.

kom. 1

abra D.O.O. ZA ARHITEKTURU, DIZAJN I UMJETNOST, KOPRIVNICA, BRAĆE RADIĆA 8, TEL./FAX. 048-642-515

INVESTITOR : SAMOSTAN UZNESENJA BLAŽENE DJEVICE MARIJE FRANJEVACA KONVENTUALACA, Molve, Virovska 21	ZAHVAT U PROSTORU : GRAĐEVINA ZA CJELODNEVNI BORAVAK U SVRHU PROCESA DEINSTITUCIONALIZACIJE KORISNIKA SOCIJALNIH USLUGA U ZAJEDNICI - SOCIJALNI EDUKACIJSKI CENTAR	LOKACIJA: Molve, Trg kralja Tomislava (k.č.br. 5, 6/1, 12/3, k. o. Molve)	
PROJEKTANT: ZDRAVKO LJUBIĆ dipl. ing. arh.	VRSTA PROJEKTA: IZVEDBENI projekt - ARHITEKTONSKI	BROJ PROJEKTA: IZPA-2020-02	ZAJ. OZNAKA PROJEKTA: IZP-2020-02
GLAVNI PROJEKTANT: ZDRAVKO LJUBIĆ dipl. ing. arh.	SADRŽAJ: Shema vanjske stolarije – VS6 M 1:50	DATUM: 10/2020	BR. LISTA: 21

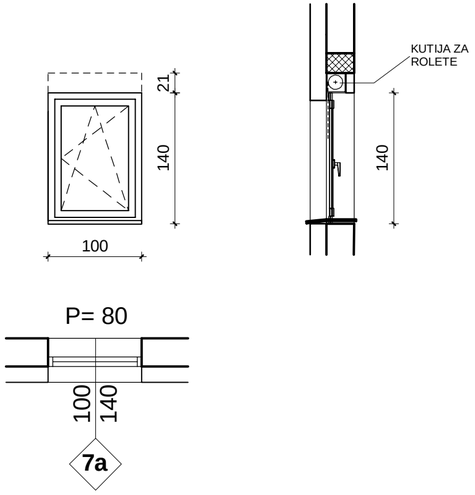

Izrada, dobava i ugradnja prozora. PVC jednokrilni prozor, zaokretno-otklopni.
Ukupna dimenzija prozora 100*140 + 21 cm /kutija za roletu/ . Prozor iz višekomornih toplinskih izolirajućih PVC profila. Ostakljenje izo trostrukim staklom paket min. 44 mm, unutarnje staklo niskoemitirajuće /low E obloga/ , vanjsko reflektirajuće, punjenje inertnim plinom.
Koeficijent prolaska topline cijele stavke - U manji ili jednak 1,10 W/m2K.
Uključen kompletno potreban okov, kutija s PVC roletom za zaštitu od sunca.
Stavka također predviđa i mrežicu protiv komaraca (komarnik) koji se postavlja sa unutarnje strane prozora.
U cijeni kompletan rad ,materijal i pribor do potpune gotovosti.

desnih kom. 2
lijevih kom. 1

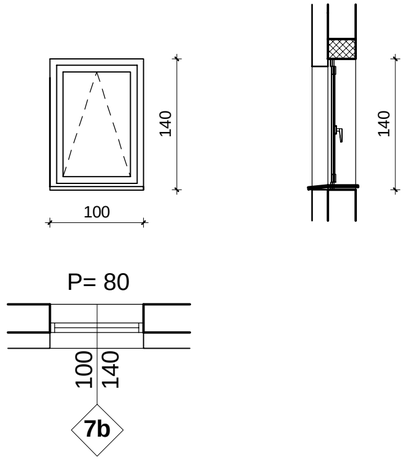

Izrada, dobava i ugradnja prozora. PVC jednokrilni prozor, otklopni.
Ukupna dimenzija prozora 100*140.
Prozor iz višekomornih toplinskih izolirajućih PVC profila. Ostakljenje izo trostrukim staklom paket min. 44 mm, unutarnje staklo niskoemitirajuće /low E obloga/ , vanjsko reflektirajuće, punjenje inertnim plinom.
Koeficijent prolaska topline cijele stavke - U manji ili jednak 1,10 W/m2K.
Uključen kompletno potreban okov.
U cijeni kompletan rad ,materijal i pribor do potpune gotovosti.

kom. 1

abra D.O.O. ZA ARHITEKTURU, DIZAJN I UMJETNOST, KOPRIVNICA, BRAĆE RADIĆA 8, TEL./FAX. 048-642-519

INVESTITOR : SAMOSTAN UZNESENJA BLAŽENE DJEVICE MARIJE FRANJEVACA KONVENTUALACA, Molve, Virovska 21	ZAHVAT U PROSTORU : GRAĐEVINA ZA CJELODNEVNI BORAVAK U SVRHU PROCESA DEINSTITUCIONALIZACIJE KORISNIKA SOCIJALNIH USLUGA U ZAJEDNICI - SOCIJALNI EDUKACIJSKI CENTAR	LOKACIJA: Molve, Trg kralja Tomislava (k.č.br. 5, 6/1, 12/3, k. o. Molve)	
PROJEKTANT: ZDRAVKO LJUBIĆ dipl. ing. arh.	VRSTA PROJEKTA: IZVEDBENI projekt - ARHITEKTONSKI	BROJ PROJEKTA: IZPA-2020-02	ZAJ. OZNAKA PROJEKTA: IZP-2020-02
GLAVNI PROJEKTANT: ZDRAVKO LJUBIĆ dipl. ing. arh.	SADRŽAJ: Shema vanjske stolarije – VS7 M 1:50	DATUM: 10/2020	BR. LISTA: 22

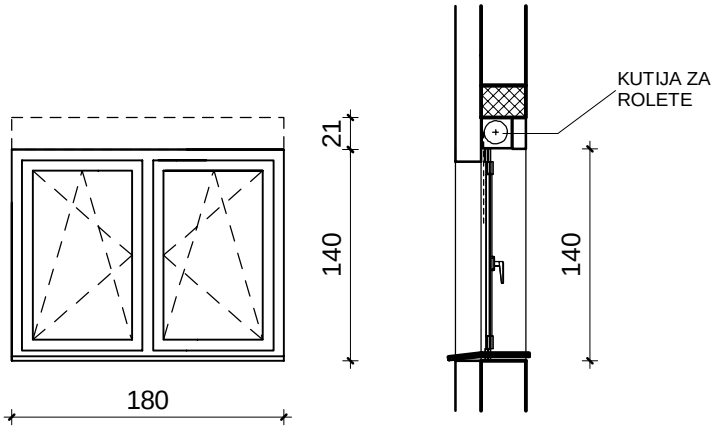

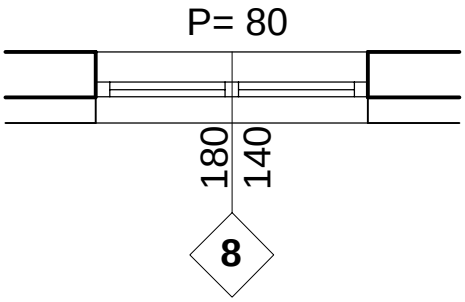

Izrada, dobava i ugradnja prozora. PVC dvokrilni prozor, zaokretno-otklopni.
Ukupna dimenzija prozora 180*140 + 21 cm /kutija za roletu/ . Prozor iz višekomornih toplinskih izolirajućih PVC profila. Ostakljenje izo trostrukim staklom paket min. 44 mm, unutarnje staklo niskoemitirajuće /low E obloga/ , vanjsko reflektirajuće, punjenje inertnim plinom.
Koeficijent prolaska topline cijele stavke - U manji ili jednak 1,10 W/m2K.
Uključen kompletno potreban okov, kutija s PVC roletom za zaštitu od sunca.
Stavka također predviđa i mrežicu protiv komaraca (komarnik) koji se postavlja sa unutarnje strane prozora.
U cijeni kompletan rad ,materijal i pribor do potpune gotovosti.

kom. 2

abra D.O.O. ZA ARHITEKTURU, DIZAJN I UMJETNOST, KOPRIVNICA, BRAĆE RADIĆA 8, TEL./FAX. 048-642-515

INVESTITOR : SAMOSTAN UZNESENJA BLAŽENE DJEVICE MARIJE FRANJEVACA KONVENTUALACA, Molve, Virovska 21	ZAHVAT U PROSTORU : GRAĐEVINA ZA CJELODNEVNI BORAVAK U SVRHU PROCESA DEINSTITUCIONALIZACIJE KORISNIKA SOCIJALNIH USLUGA U ZAJEDNICI - SOCIJALNI EDUKACIJSKI CENTAR	LOKACIJA: Molve, Trg kralja Tomislava (k.č.br. 5, 6/1, 12/3, k. o. Molve)	
PROJEKTANT: ZDRAVKO LJUBIĆ dipl. ing. arh.	VRSTA PROJEKTA: IZVEDBENI projekt - ARHITEKTONSKI	BROJ PROJEKTA: IZPA-2020-02	ZAJ. OZNAKA PROJEKTA: IZP-2020-02
GLAVNI PROJEKTANT: ZDRAVKO LJUBIĆ dipl. ing. arh.	SADRŽAJ: Shema vanjske stolarije – VS8 M 1:50	DATUM: 10/2020	BR. LISTA: 23

1 JEDNOKRILNA VRATA

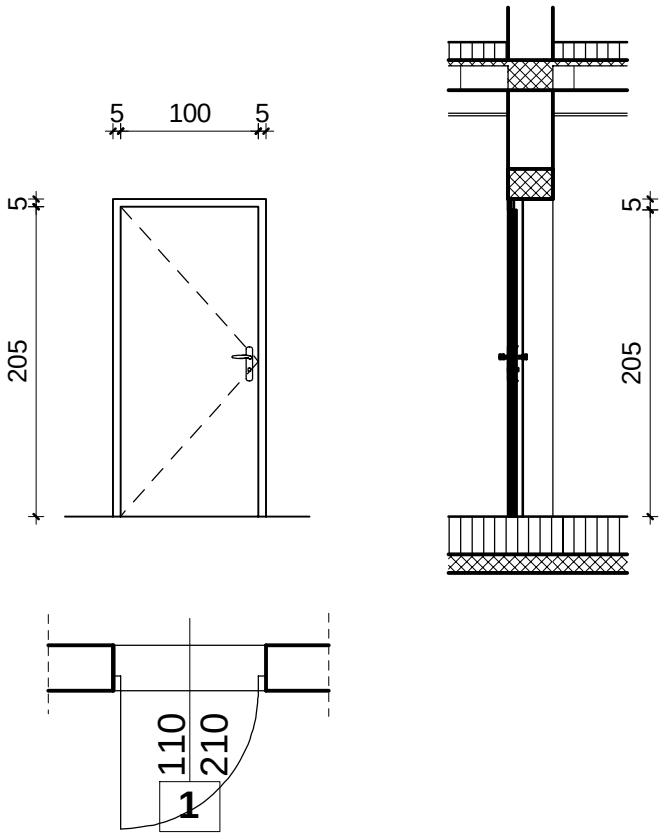

Izrada, dobava i ugradnja unutarnjih vratiju kotlovnice. Protupožarna vrata vatrootpornosti 30 minuta.
Konstrukcija vrata iz pocinčanih čeličnih profila i limova s ispunom od negorivog izolirajućeg materijala.
Dovratnik je čelični. Vrata su u svemu izrađena po standardima za protupožarna vrata, sa svim potrebnim brtvama i detaljima za osiguranje vatrootpornosti. Protupožarna vrata vatrootpornosti 30 minuta.
Dim. 110*210 cm u zidu iz opeke. Građevinski otvor 110 / 210 cm,
svijetli otvor 100/205 cm. Cilindrična brava - okov po odabiru Projektanta.
Hidraulički uređaj za zatvaranje krila. Plastifikacija u RAL boji po odabiru Investitora.
U cijenu uključen kompletno potreban okov, protupožarna brava i hidraulični mehanizam za zatvaranje.
Suha ugradba.

lijevih kom. 1

abra D.O.O. ZA ARHITEKTURU, DIZAJN I UMJETNOST, KOPRIVNICA, BRAĆE RADIĆA 8, TEL./FAX. 048-642-515

INVESTITOR : SAMOSTAN UZNESENJA BLAŽENE DJEVICE MARIJE FRANJEVACA KONVENTUALACA, Molve, Virovska 21	ZAHVAT U PROSTORU : GRAĐEVINA ZA CJELODNEVNI BORAVAK U SVRHU PROCESA DEINSTITUCIONALIZACIJE KORISNIKA SOCIJALNIH USLUGA U ZAJEDNICI - SOCIJALNI EDUKACIJSKI CENTAR	LOKACIJA: Molve, Trg kralja Tomislava (k.č.br. 5, 6/1, 12/3, k. o. Molve)	
PROJEKTANT: ZDRAVKO LJUBIĆ dipl. ing. arh.	VRSTA PROJEKTA: IZVEDBENI projekt - ARHITEKTONSKI	BROJ PROJEKTA: IZPA-2020-02	ZAJ. OZNAKA PROJEKTA: IZP-2020-02
GLAVNI PROJEKTANT: ZDRAVKO LJUBIĆ dipl. ing. arh.	SADRŽAJ: Shema bravarije–B1 M 1:50	DATUM: 10/2020	BR. LISTA: 24